Catálogo 2018

El Inicio

Las raíces de nuestra historia de innovación se remontan a un pequeño taller de hojalatería en Ware, Massachusetts, donde **John B. Pierce**, un optimista emprendedor compró el pequeño taller con problemas financieros por $2,800 en enero de 1872. Con determinación, una mano de pintura y gran visión, **Pierce** forjó el inicio de un legado que ha hecho de **American Standard** una de las marcas más longevas y respetadas de la industria.

John Pierce

Formó **Standard Sanitary** en 1899

1870's

La importancia de la Salud Pública

En cuestión de salud pública, no ha existido factor más importante que el saneamiento. En 1875 dos inmigrantes irlandeses, **James Arnott** y **Francis J. Torrance**, abrieron un nuevo y creciente mercado de salubridad y baños dentro de las viviendas, produciendo wc's de hierro forjado, lavabos y tinas. Llamaron a su compañía **Standard Manufacturing**.

1900's

"Standard" PLUMBING FIXTURES

Ganando en el mercado

En 1900, **Standard Sanitary** ya era un rotundo éxito. La compañía producía 150 tinas al día y se había convertido en el mayor proveedor de productos para el baño en el mundo. La modernización del cuarto de baño se popularizó a medida que las ciudades contaban ya con drenaje público y el baño rápidamente se integró a la vida de las familias.

Standard Sanitary Mfg. Co.

De la fusión entre **Standard Manufacturing**, **Ahrens & Ott Manufacturing**, **Dawes y Myler Manufacturing** y seis compañías más pequeñas, se formó **Standard Sanitary Manufacturing**. Theodore Athens fue nombrado presidente.

La tina Royal Albion estableció el standard de lujo a finales del siglo 19, por sus artísticos relieves, borde en nogal e interiores porcelanizados. La Royal Albion se vendía en $250 USD en 1890. Las bañeras básicas de 1.8 metros se vendían en $26 USD.

1930's

AMERICAN RADIATOR & Standard Sanitary CORPORATION

Fusión de Gigantes

Mientras **Standard Sanitary** dominaba la industria sanitaria, otra agresiva compañía se convertía en un gigante de la industria. **American Radiator**, dirigida por Charles Woolley, dominaba el mercado de la calefacción y era el mayor proveedor de equipos en el mundo. A finales de 1929, ambas compañías se fusionan, creando una sola fuente de productos para el público. La nueva compañía se llamó **American Radiator & Standard Sanitary Corporation**.

Diseñado como un radiador, el edificio negro neogótico e icono del paisaje neoyorquino en Manhattan, **fue hogar de American Radiator & Standard Sanitary.**

1880's

Ventajas Sanitarias

En 1883, **Standard Manufacturing** perfeccionó el proceso de esmaltado en acero, lo que resultó en una suave superficie blanca de fácil limpieza e impermeable, evitando así la corrosión y formación de bacterias.

John C. Reed desarrolló un proceso para esmaltar tinas rápidamente y ayudó a hacer de **Standard Sanitary** el líder nacional en productos para baño.

La tina Albion, esmaltada y decorada, se vendía en $50 USD. La revolucionaria superficie esmaltada era impermeable y evitaba la acumulación de bacterias.

1890's

El crecimiento del baño moderno

En 1899, nace **Standard Sanitary**, fusión de las empresas **Standard Manufacturing**, **Ahrens & Ott**, **Dawes and Myler** y **John B. Pierce**. Esta unión hizo posible la expansión del mercado de baños modernos y accesibles para todo el mundo.

1910's

Expandiendo la Línea de Productos

En 1913, **Standard Sanitary** adquiere **Great Western Pottery** y comienza con la fabricación de productos porcelana esmaltada. En 1917 la compañía empezó la venta de una línea completa de tarjas de cocina de hierro forjado porcelanizado.

"El Plomero protege la Salud de la Nación**"**, retrato del Maestro Plomero, tributo a los héroes del hogar. **Este póster aún es popular entre plomeros**.

1920's

Una Nueva Era en Baños

Con la premisa de innovación que caracterizó a la empresa desde sus inicios, la **cerámica de colores** hizo su aparición en 1926, revolucionando el concepto del baño. En ese momento el mercado adoptó una nueva actitud: un cuarto de baño podía tener estilo y convertirse en parte integral de la casa.

American Standard rompió la tradición y demostró que un baño podía ser tan funcional como bonito. Antes de nosotros, un baño era simplemente un "cuarto necesario".

1940's

Los difíciles años en Guerra

El galardón "E" de la Armada y Marina, que reconocía la excelencia en ingeniería y producción, ondeaba en muchas instalaciones de **American Radiator & Standard Sanitary**, ya que la compañía sacrificó su producción regular para proveer suministros y municiones.

1950's

Explosión de la Paz

La vivienda fue la industria más castigada durante la Segunda Guerra Mundial, pero floreció al llegar la paz. Millones de veteranos regresaron al país y necesitaban viviendas accesibles. Nacieron los suburbios y el negocio de los baños explotó. Y en 1951 **American Standard** se "muda" a la cocina. La división de cocina de la compañía lanzó tarjas y gabinetes de acero, lavaplatos automáticos y trituradores de basura.

Para abreviar, **American Radiator y Standard Sanitary Corporation** comprimieron el nombre.

El alcance global de **American Standard** hizo posible la apertura de un **showroom en Bruselas en 1950**.

1960's

Nuevos Productos para el Mundo Moderno

En los 60's, **American Standard** añadió un revolucionario sistema a sus llaves: el cartucho de disco cerámico, con el cual aseguramos una operación a prueba de fugas y goteos de por vida.

Las llaves "push and pull" un toque moderno y una operación más fácil.

En **1968** comenzó a utilizarse el logo sólo con American Standard.

Llaves a prueba de fugas y goteos gracias al cartucho de disco cerámico creado y patentado por **American Standard**.

Nace el icónico **Olímpico**, por tradición el preferido de los profesionistas de la construcción por su elegante diseño y funcionamiento perfecto, **aún vigente en hoteles, restaurantes y planteles escolares en todo México**.

1990's

Queremos que se Enamore de su Baño

Con los mercados de construcción y remodelación a la alza, el público se concentró en crear espacios confortables y relajados. El estilo regresaba al cuarto de baño. **American Standard** se unió al renacimiento al adquirir Porcher, marca de lujo establecida en Francia. Nuevas suites y líneas de productos atrajeron la atención y gusto del público que buscaba gran estilo para el cuarto de baño.

En 1991 American Standard adquiere Porcher, compañía fundada en Francia por Emile y Francois Porcher en 1886. Hoy, respaldado por 127 años de desempeño y grandes diseños, es referente de lujo y estilo europeo en el cuarto de baño.

La precisión alemana de las **llaves JADO** se incorporó a la familia **American Standard**.

Marca líder en regaderas, llaves e inodoros con **certificación WaterSense**.

2010's

El Baño Verde

En 2010, **American Standard** lanza el Baño Responsable e impulsa a los consumidores a reemplazar muebles y llaves viejos con productos **American Standard** certificados con **WaterSense**, los cuales pueden ayudar a una familia promedio a ahorrar 125,000 litros de agua al año.

La adquisición de **Safety Tubs** permite a **American Standard** servir el mercado de necesidades especiales en accesibilidad.

Los inodoros LXP (Luxury Performance) ofrecen el máximo poder de descarga y ahorro de agua con avanzados diseños.

American Standard Brands es líder de la industria con el mayor número de inodoros que cumplen con la máxima descarga de 1,000 gramos.

1970's

Tiempos Violentos

Ya en 1971, las ventas de **American Standard** alcanzaron los 1.4 billones de dólares y se tenían 70,000 empleados. Pero la turbulenta economía condujo a una década de crecimiento y expansión controlados. Para **American Standard** fue una época brillante ya que nos permitió crecer en mercados internacionales. En 1979, la compañía operaba en más de 20 países y se ganó el título de líder mundial en muebles y accesorios para baño.

1980's

Días de Esplendor

Se lanza el inodoro **Galería Plaza** - hasta hoy - sinónimo de elegancia y clase en los cuartos de baño más sofisticados del país. Diseño exclusivo de Jack Kaisser para el mercado mexicano.

American Standard fue el proveedor de baños del **World Trade Center** en 1972.

La remodelación del Radiator Building en los setentas coincidió con el reposicionamiento de la marca en la década. Ambos resurgieron del proceso con espíritu triunfador y renovada energía.

2000's

Desempeño para su Vida

La innovación explotó en el nuevo milenio. Llevados por la necesidad del consumidor por tener productos que funcionan tan bien como se ven, **American Standard** introdujo toda una gama de productos y accesorios diseñados para facilitar y disfrutar más su vida. Muchos, con tecnología líder en la industria.

El esmalte EverClean se lanza en inodoros e hidromasajes. Las superficies con antimicrobial **EverClean** inhiben el crecimiento de bacterias causantes de manchas y mal olor, manteniendo los productos más limpios durante más tiempo.

American Standard guía el camino en desempeño de descarga. **El inodoro Champion** cuenta con tecnología de torre de descarga que funciona de forma rápida y limpia siempre.

En 2009, **American Standard** anuncia que **todas sus llaves están certificadas como Lead Free**, continuando la tradición de llevar seguridad al hogar.

American Standard gana el Premio a la Innovación de la revista Handy gracias al drenaje **SpeedConnect**. El innovador sistema fue diseñado para una instalación más fácil y rápida.

Eljer. CRANE PLUMBING FIAT PRODUCTS

En 2007 se crea **American Standard Brands**

LIXIL

Link to Good Living

En junio de 2013, **American Standard Brands** es adquirida por **Grupo LIXIL**, gigante japonés que participa en un amplio rango de negocios relacionados con la vivienda.

En Noviembre de 2014 se forma **Lixil Water Technology Group**, integrado por las marcas LIXIL, INAX, Grohe y American Standard, convirtiéndose en líder mundial en productos sanitarios.

Grupo LIXIL ha participado en proyectos internacionales icónicos como **The Opera House en Sidney**.

CONTINUARÁ...

Nuestra historia es impresionante. Nuestra visión creó las bases del desempeño y estilo de la industria. La misma pasión, determinación y creatividad que ayudó a construir nuestra empresa es el combustible de nuestro negocio hoy en día. Esa es la historia de **American Standard**. Una historia que continúa escribiéndose día a día.

American Standard

PART OF LIXIL

ÍNDICES

- Índice alfanumérico
- Índice por familia
- Índice por producto

ÍNDICE ALFANUMÉRICO

Código	Descripción	Página
0010000	Pedestal Boulevard	91
0044000	Semipedestal Ravenna	93
01003	Lavabo con perforación de 8” Progreso	104
01017	Lavabo con perforación de 4” Veracruz	101
01058	Lavabo con perforación de 4” New Habitat	101
01059	Pedestal New Habitat	101
01123	Lavabo sin perforaciones grande Ovalyn	104
01124	Lavabo sin perforaciones chico Ovalyn	104
01230	Taza para fluxómetro Cadet Flux FloWise®	132
01231	Taza para fluxómetro Convenient Cadet Flux	131
01488	Lavabo con perforación de 4” Habitat	101
01489	Pedestal Habitat	101
01587	Lavabo con perforación monomando Fiesta	97
01593	Lavabo con perforación de 4” Fiesta	97
01632	Lavabo con perforación monomando New Cadet	97
01633	Lavabo con perforación de 8” New Cadet	97
01634	Pedestal New Cadet	97
01639	Pedestal Fiesta	97
01640	Lavabo con perforación de 8” Rondalyn	98
01645	Lavabo sin perforaciones grande Redondo	99
01646	Lavabo sin perforaciones chico Redondo	99
01658	Lavabo con perforación de 4” Rondalyn	98
01659	Lavabo con perforación monomando Rondalyn	98
01660	Lavabo con perforación de 4” Cadet Universal	99
01661	Lavabo con perforación monomando Cadet Universal	99
01743	Tanque H2Option	123
01795	Lavabo sin perforaciones Aero	95
01796	Lavabo sin perforaciones Messina	93
01797	Lavabo sin perforaciones Aruba	94
01798	Lavabo sin perforaciones Creta	95
0268001	Lavabo con perforación monomando Ravenna	93
0355012	Lavabo con perforación de 4” Lucerne	105
0356421	Lavabo con perforación monomando Lucerne	105
0426000	Lavabo sin perforaciones Studio Carré	98
0502000	Lavabo sin perforaciones Tess	94
0504001	Lavabo con perforación monomando Boxe	94
0504008	Lavabo con perforación de 8” Boxe	94
0552001	Lavabo con perforación monomando Loft	91
0610000	Lavabo sin perforaciones Boulevard	91
0614000	Lavabo sin perforaciones chico Studio	98
0618000	Lavabo sin perforaciones grande Studio	98
0621001	Lavabo con perforación monomando Studio 22	93
0641001	Lavabo con perforación monomando Boulevard	91
0641008	Lavabo con perforación de 8” Boulevard	91
0642001	Lavabo con perforación monomando Studio Carré	99
0642008	Lavabo con perforación de 8” Studio Carré	99
0670312	Lavabo con perforación monomando Morning	97
11002	Asiento redondo M-135	83
11004	Asiento elongado M-235	83
11005	Asiento elongado M-230	85
11019	Asiento redondo M-130	85
11029	Asiento redondo Habitat H-137	83
12150	Soporte Sky Afwall	130
1340109MX	Llave temporizadora de push Metering	62
1660113	Regadera Portsmouth	52

Código	Descripción	Página
1660190MX	Brazo de regadera de montaje en techo 12”	56
1660194MX	Brazo de regadera de montaje en pared 12”	56
1660604MX	Regadera de plato ancho 7” Fluent	52
1660650MX	Regadera Rain de 3 funciones	52
1660653	Regadera Studio	53
1660686MX	Regadera Green Tea	53
1660688MX	Regadera Square Rain 8”	51
1660710MX	Regadera FloWise® básica	54
1660717MX	Regadera FloWise® 3 funciones	54
1660845	Regadera Serin	53
1661756MX	Regadera manual Monoglide	51
2064011MX	Mezcladora monomando de bidet Serin	34
2064101MX	Mezcladora monomando de lavabo Serin	34
2064121MX	Mezcladora monomando de lavabo Serin Petite	38
2064145MX	Llave electrónica LLB 0.5 gpm Serin	60
2064152MX	Mezcladora monomando de lavabo con extensión Serin	34
2064155MX	Llave electrónica DC 0.5 gpm Serin	60
2064400MX	Ensamble de bidet Serin	36
2064451MX	Mezcladora duomando de pared de lavabo Serin	35
2064461MX	Mezcladora monomando de pared de lavabo Serin	35
2064520MX	Trim sin desviador serin Petite	39
2064701	Ensambles para regadera Serin	38
2064801MX	Mezcladora duomando de 6” a 12” de lavabo Serin	35
2064900MX	Mezcladora duomando de 6” a 12” de tina Serin	36
2064901MX	Mezcladora duomando de 6” a 12” de tina con regadera manual Serin	36
2064951MX	Mezcladora monomando alto de tina a piso con regadera manual Serin	37
2175200MX	Mezcladora monomando centerset de 4” de lavabo Colony	44
2175503MX	Mezcladora monomando centerset de 4” de lavabo Colony Soft	42
2275200MX	Mezcladora duomando centerset de 4” de lavabo Colony	44
2275503MX	Mezcladora duomando centerset de 4” de lavabo Colony Soft	42
2403F100MX	Inodoro Compact Cadet I	119
2506011MX	Mezcladora monomando de bidet Moments	21
2506101MX	Mezcladora monomando de lavabo Moments	21
2506152MX	Mezcladora monomando de lavabo con extensión Moments	21
2506155MX	Llave electrónica DC 0.5 gpm Moments	61
2506165MX	Llave electrónica AC 0.5 gpm Moments	61
2506175MX	Llave electrónica Multi AC 0.5 gpm Moments	61
2506701	Ensambles para regadera Moments	23
2506821MX	Mezcladora duomando de 6” a 12” de lavabo Moments	22
2506920MX	Mezcladora duomando de 6” a 12” de tina Moments	22
2535128MX	Inodoro Loft	116
2590101MX	Mezcladora monomando de lavabo Studio	39
2590801MX	Mezcladora duomando de 6” a 12” de lavabo Studio	39
2590900MX	Mezcladora duomando de 6” a 12” de tina Studio	40
2590901MX	Mezcladora duomando de 6” a 12” de tina con regadera manual Studio	40
2764014M202	Tina Cadet Freestanding	146

American Standard PART OF LIXIL

ÍNDICE ALFANUMÉRICO

Código	Descripción	Página
2765034	Tina Coastal Oval Freestanding	144
2766034	Tina Sedona Loft Freestanding	143
2767034	Tina Kipling Serin Freestanding	145
2822200MX	Inodoro Galería Plaza II	114
2848.119.ALW	Tina de acrílico de 28” x 48” air spa (drenaje izquierdo) Walk-In Bath	159
2848.119.ARW	Tina de acrílico de 28” x 48” air spa (drenaje derecho) Walk-In Bath	159
2848.119.CLW	Tina de acrílico de 28” x 48” combo (drenaje izquierdo) Walk-In Bath	159
2848.119.CRW	Tina de acrílico de 28” x 48” combo (drenaje derecho) Walk-In Bath	159
2848.119.SLW	Tina de acrílico de 28” x 48” sencilla (drenaje izquierdo) Walk-In Bath	159
2848.119.SRW	Tina de acrílico de 28” x 48” sencilla (drenaje derecho) Walk-In Bath	159
2848.119.WLW	Tina de acrílico de 28” x 48” whirlpool (drenaje izquierdo) Walk-In Bath	159
2848.119.WRW	Tina de acrílico de 28” x 48” whirlpool (drenaje derecho) Walk-In Bath	159
2891128MX	Inodoro Boulevard LXP	112
2891200MX	Inodoro Boulevard H2Option LXP	111
2946STL	Base de regadera 60” x 32” Studio (izquierda)	160
2946STR	Base de regadera 60” x 32” Studio (derecha)	160
2946SW	Paredes de ducha 60” x 32” Studio	160
2996C200MX	Inodoro Tofino	115
3075000MX	Taza Olímpico FloWise®	120
3075119MX	Taza ActiVate™	113
3075120MX	Taza Olímpico H2Option	119
3128001MX	Taza Infantil FloWise®	128
3195A101MX	Taza Champion Pro RH EL	120
3195C101MX	Taza Champion Pro NH EL	121
3251C101MX	Taza Colony	126
3275500MX	Ensamble de empotrar para regadera y/o tina Colony Soft	43
3275501MX	Kit ensamble de empotrar para regadera y/o tina Colony Soft	43
3351101MX	Taza Sky Afwall	130
3451S001MX	Taza para fluxómetro Olímpico II	131
3469128MX	Inodoro Mainstream	125
3481001MX	Taza Turbo Cadet FloWise®	128
3517A101MX	Taza Cadet Pro RH EL	124
3517C101MX	Taza Cadet Pro NH EL	124
3517D101MX	Taza Cadet Pro NH RF	125
3517F101MX	Taza Cadet Pro Compact	123
3520000	Toallero de barra Ravenna	93
3695001	Taza para fluxómetro Priolo Flux	130
3706216	Taza H2Option	123
3875503MX	Mezcladora duomando de 6” a 12” de lavabo Colony Soft	42
4000101MX	Tanque Olímpico FloWise®	120
4000119MX	Tanque ActiVate™	113
4000204MX	Tanque Olímpico H2Option	119
4005MX	Mezcladora monomando de cocina con rociador extraíble y spray de volumen ajustable Fairbury	74
4019228MX	Tanque Infantil FloWise®	128
4142100MX	Tanque Turbo Cadet FloWise®	128
4175300F15MX	Mezcladora monomando de cocina con rociador extraíble Pull-Down Colony Soft	77
4175500MX	Mezcladora monomando de cocina Colony soft	77
4188A104MX	Tanque Cadet Pro	124
4188B104MX	Tanque Cadet Pro Compact	123
4192A104MX	Tanque Colony	126
4225A104MX	Tanque Champion Pro	121
4275550MX	Mezcladora duomando de cocina con salida cuello de ganso Colony Soft	77
4433300MX	Mezcladora monomando de cocina con rociador extraíble y spray de volumen ajustable Quince	74
4433350MX	Mezcladora monomando de cocina semi-profesional con rociador extraíble y spray de volumen ajustable Quince	74

Código	Descripción	Página
4770732MX	Mezcladora duomando de cocina Hampton	75
4931300MX	Mezcladora monomando de cocina Beale Pull-Down	73
4931380MX	Mezcladora monomando de cocina Beale Selectronic Hands Free Pull-Down	72
4932300MX	Mezcladora monomando de cocina Pull-Down EdgeWater™ SelectFlo™ con rociador	72
4932350MX	Mezcladora monomando de cocina Pull-Down EdgeWater™ SelectFlo™ semi-profesional con rociador	72
4968300MX	Mezcladora monomando de cocina Estate	73
4968331	Rociador Estate candy apple red	73
4968332	Rociador Estate aqua sky	73
4968333	Rociador Estate citron lime	73
4968334	Rociador Estate slate gray	73
5001G055	Asiento Infantil FloWise®	84
50110	Tina Eden con hidromasaje	147
50114	Tina Queen con hidromasaje	154
50131	Tina Scanda con hidromasaje	156
50139	Tina Loft con hidromasaje	149
50153	Tina Ellisse con hidromasaje	148
50166	Tina Rondo con hidromasaje	151
50168	Tina Ambar 1.70 con hidromasaje	158
50170	Tina Ambar 1.60 con hidromasaje	158
50171	Tina Ambar 1.60 sin hidromasaje	158
50172	Tina Ambar 1.50 con hidromasaje	157
50173	Tina Ambar 1.50 sin hidromasaje	157
50550	Tina Oakland con hidromasaje	153
50552	Tina Oregon con hidromasaje	150
50556	Tina Arizona con hidromasaje	155
5218210	Asiento Boulevard	81
5256A65C	Asiento Tropic	81
5311012	Asiento Ravenna	82
5325010	Asiento Champion Slow Close	82
5350110	Asiento Cadet	82
5901110T	Asiento Uso Rudo	84
6002001MX	Mingitorio Niagara II	135
6042001EC	Mingitorio Decorum FloWise®	134
6045013MX	Fluxómetro manual para mingitorio de 0.5 lpd FloWise®	66
6045051MX	Fluxómetro manual para mingitorio de 1.9 lpd FloWise®	66
6045066MX	Fluxómetro manual para mingitorio de 3 lpd	66
6045101MX	Fluxómetro manual para mingitorio de 3.8 lpd	65
6047121MX	Fluxómetro manual para taza de 4.8 lpd FloWise® altura 11-1/2”	65
6047161MX	Fluxómetro manual para taza de 6 lpd altura 11-1/2”	65
6055105MX	Llave electrónica DC 0.5 gpm Selectronic	61
6055205MX	Llave electrónica DC 0.5 gpm Innsbrook	62
6056105MX	Llave electrónica AC 0.5 gpm Selectronic	61
6056205MX	Llave electrónica AC 0.5 gpm Innsbrook	62
6057105MX	Llave electrónica Multi AC 0.5 gpm Selectronic	61
6057205MX	Llave electrónica Multi AC 0.5 gpm Innsbrook	62
605XRCTMX	Control remoto Selectronic	59
605XTMVMX	Válvula mezcladora termostática Selectronic	59
6063013MX	Fluxómetro electrónico para mingitorio DC de 0.5 lpd FloWise®	64
6063051MX	Fluxómetro electrónico para mingitorio DC de 1.9 lpd FloWise®	64
6063101MX	Fluxómetro electrónico para mingitorio DC de 3.8 lpd	63
6065121MX	Fluxómetro electrónico para taza DC de 4.8 lpd FloWise®	63
6065161MX	Fluxómetro electrónico para taza DC de 6 lpd	63
6070019MX	Toallero de argolla Institucional	49
6070023MX	Porta-papel sencillo de semiempotrar Institucional	49
6070024MX	Toallero de barra 24” Institucional	49
6070026MX	Repisa de tres barras Institucional	49
6070042MX	Gancho doble Institucional	49
6070050MX	Jabonera de semiempotrar Institucional	49
6070070MX	Destapador Institucional	49
6070091MX	Porta-cepillos Institucional	49
6400001	Mingitorio Stallbrook	135
6581001EC	Mingitorio Maybrook	135
6590001	Mingitorio Casacada Universal	134
7015200MX	Llaves individuales de empotrar para soldar con chapetones y manerales palanca Colony	45
7100241HMX	Llave sencilla de bar Heritage	76

ÍNDICE ALFANUMÉRICO

Código	Descripción	Página
714AA154MX	Inodoro ActiClean®	110
7184101MX	Mezcladora monomando de lavabo Times Square	23
7184801MX	Mezcladora duomando de 6” a 12” de lavabo cuello de ganso Times Square	23
7184851MX	Mezcladora duomando de 6” a 12” de lavabo Times Square	24
7184900MX	Mezcladora duomando de 6” a 12” de tina Times Square	24
7184951MX	Mezcladora monomando alto de tina a piso con regadera manual Times Square	24
7186101MX	Mezcladora monomando de lavabo Fluent	31
7186201MX	Mezcladora duomando centerset de 4” de lavabo Fluent	32
7186801MX	Mezcladora duomando de 6” a 12” de lavabo Fluent	31
727AA121MX	Inodoro Optum VorMax™	117
7415101MX	Mezcladora monomando de lavabo Portsmouth	25
7420101MX	Mezcladora monomando lateral de lavabo Portsmouth	25
7420201MX	Mezcladora duomando centerset de 4” de lavabo Portsmouth	26
7420801MX	Mezcladora duomando de 6” a 12” de lavabo Portsmouth	26
7420900MX	Mezcladora duomando de 6” a 12” de tina Portsmouth	27
7420901MX	Mezcladora duomando de 6” a 12” de tina con regadera manual Portsmouth	26
7430701	Ensambles para regadera Boulevard	31
7431101MX	Mezcladora monomando de lavabo Boulevard	29
7431151MX	Mezcladora monomando de lavabo con extensión sin drenaje Boulevard	28
7431152MX	Mezcladora monomando de lavabo con extensión y drenaje Boulevard	28
7431451MX	Mezcladora duomando de pared de lavabo Boulevard	29
7431801MX	Mezcladora duomando de 6” a 12” de lavabo Boulevard	29
7431900MX	Mezcladora duomando de 6” a 12” de tina Boulevard	30
7431901MX	Mezcladora duomando de 6” a 12” de tina con regadera manual Boulevard	30
7500170MX	Mezcladora duomando de cocina o bar 4” Heritage	76
7755103MX	Llave electrónica NextGen Selectronic	60
8334018	Toallero de barra de 18” Tradicional Redonda TR Series	46
8334024	Toallero de barra de 24” Tradicional Redonda TR Series	46
8334190	Toallero de argolla Tradicional Redonda TR Series	46
8334210	Gancho doble Tradicional Redonda TR Series	46
8334230	Porta-papel Tradicional Redonda TR Series	46
8335018	Toallero de barra de 18” Contemporánea Cuadrada CS Series	48
8335024	Toallero de barra de 24” Contemporánea Cuadrada CS Series	48
8335190	Toallero de argolla Contemporánea Cuadrada CS Series	48
8335210	Gancho doble Contemporánea Cuadrada CS Series	48
8335230	Porta-papel Contemporánea Cuadrada CS Series	48
8336018	Toallero de barra de 18” Contemporánea Redonda CR Series	47
8336024	Toallero de barra de 24” Contemporánea Redonda CR Series	47
8336190	Toallero de argolla Contemporánea Redonda CR Series	47
8336210	Gancho doble Contemporánea Redonda CR Series	47
8336230	Porta-papel Contemporánea Redonda CR Series	47
8888025MX	Salida de tina con desviador Reliant +	57
8888046MX	Regadera Brisa	55
8888061MX	Brazo y chapetón para regadera	56
8888063MX	Válvula de retención	67
8888074MX	Regadera Century	55
8888075MX	Regadera Colony	54
8888311	Céspol minimalista redondo para lavabo	67

Código	Descripción	Página
8888312	Céspol minimalista cuadrado para lavabo	67
8888730MX	Salida de tina con desviador Portsmouth	28
9024001EC	Lavabo perforación monomando Decorum	103
9024004EC	Lavabo perforación de 4” Decorum	104
9140047	Lavabo perforación monomando Wheelchair	103
9141011	Lavabo perforación de 4” Wheelchair	103
M950223-0070A	Eliminador de poder Selectronic	59
R015MX	Válvula de empotrar sin balanceo de presión	68
R025MX	Válvula de empotrar sin balanceo de presión	68
R115MX	Válvula de empotrar con balanceo de presión	68
R115SSMX	Válvula de empotrar con balanceo de presión y control de flujo	68
R116SSMX	Válvula de empotrar con balanceo de presión y desviador	68
R125MX	Válvula de empotrar con balanceo de presión	68
R125SSMX	Válvula de empotrar con balanceo de presión, volumen, control de temperatura y control de flujo	68
R126SSMX	Válvula de empotrar con balanceo de presión, con desviador sin control de flujo	68
R350MX	Soporte para llave Serin electrónica de pared	61
T064345MX	Llave electrónica a pared LLB 0.5 gpm Serin	60
T064355MX	Llave electrónica a pared DC 0.5 gpm Serin	60
T064500MX	Trim sin desviador Serin	37
T064600MX	Trim con desviador Serin	37
T184500MX	Trim sin desviador Times Square	25
T186500MX	Trim sin desviador Fluent	32
T415500MX	Trim sin desviador Portsmouth	27
T431500MX	Trim sin desviador Boulevard	30
T506500MX	Trim sin desviador Moments	22
T590500MX	Trim sin desviador Studio	41
T590600MX	Trim con desviador Studio	40
T675500MX	Trim sin desviador Colony Soft	43

American Standard
PART OF LIXIL

ÍNDICE POR FAMILIA

Familia	Descripción	Página
ACTICLEAN®	Inodoro ActiClean®	110
ACTIVATE	Taza ActiVate™	113
	Tanque ActiVate™	113
AMBAR	Tina Ambar 1.70 con hidromasaje	158
	Tina Ambar 1.60 con hidromasaje	158
	Tina Ambar 1.60 sin hidromasaje	158
	Tina Ambar 1.50 con hidromasaje	157
	Tina Ambar 1.50 sin hidromasaje	157
ARIZONA	Tina Arizona con hidromasaje	155
BEALE	Mezcladora monomando de cocina Beale Pull-Down	73
	Mezcladora monomando de cocina Beale Selectronic Hands Free Pull-Down	72
BOULEVARD	Lavabo sin perforaciones Boulevard	91
	Lavabo con perforación monomando Boulevard	91
	Lavabo con perforación de 8” Boulevard	91
	Pedestal Boulevard	91
	Inodoro Boulevard LXP	112
	Inodoro Boulevard H2Option LXP	111
	Asiento Boulevard	81
	Ensambles para regadera Boulevard	31
	Mezcladora monomando de lavabo Boulevard	29
	Mezcladora monomando de lavabo con extensión sin drenaje Boulevard	28
	Mezcladora monomando de lavabo con extensión y drenaje Boulevard	28
	Mezcladora duomando de pared de lavabo Boulevard	29
	Mezcladora duomando de 6” a 12” de lavabo Boulevard	29
	Mezcladora duomando de 6” a 12” de tina Boulevard	30
	Mezcladora duomando de 6” a 12” de tina con regadera manual Boulevard	30
	Trim sin desviador Boulevard	30
BRAZOS PARA REGADERA	Brazo de regadera de montaje en techo 12”	56
	Brazo de regadera de montaje en pared 12”	56
	Brazo y chapetón para regadera	56
BRISA	Regadera Brisa	55
CADET	Taza para fluxómetro Cadet Flux FloWise®	132
	Taza para fluxómetro Convenient Cadet Flux	131
	Lavabo con perforación de 4” Cadet Universal	99
	Lavabo con perforación monomando Cadet Universal	99
	Inodoro Compact Cadet I	119
	Taza Cadet Pro RH EL	124
	Taza Cadet Pro NH EL	124
	Taza Cadet Pro NH RF	125
	Tanque Cadet Pro	124
	Taza Cadet Pro Compact	123
	Tanque Cadet Pro Compact	123
	Asiento Cadet	82
CASCADA	Mingitorio Cascada Universal	134
CENTURY	Regadera Century	55
CHAMPION	Taza Champion Pro RH EL	120
	Taza Champion Pro NH EL	121
	Tanque Champion Pro	121

Familia	Descripción	Página
CHAMPION	Asiento Champion Slow Close	82
COLONY	Mezcladora monomando centerset de 4” de lavabo Colony	44
	Mezcladora duomando centerset de 4” de lavabo Colony	44
	Llaves individuales de empotrar para soldar con chapetones y manerales palanca Colony	45
	Regadera Colony	44
	Taza Colony	126
	Tanque Colony	126
COLONY SOFT	Mezcladora monomando centerset de 4” de lavabo Colony Soft	42
	Mezcladora duomando centerset de 4” de lavabo Colony Soft	42
	Ensamble de empotrar para regadera y/o tina Colony Soft	43
	Kit ensamble de empotrar para regadera y/o tina Colony Soft	43
	Mezcladora duomando de 6” a 12” de lavabo Colony Soft	42
	Mezcladora monomando de cocina con rociador extraíble Pull-Down Colony Soft	77
	Mezcladora monomando de cocina Colony Soft	77
	Mezcladora duomando de cocina con salida cuello de ganso Colony Soft	77
	Trim sin desviador Colony Soft	43
CR SERIES	Toallero de barra de 18” Contemporánea Redonda CR Series	47
	Toallero de barra de 24” Contemporánea Redonda CR Series	47
	Toallero de argolla Contemporánea Redonda CR Series	47
	Gancho doble Contemporánea Redonda CR Series	47
	Porta-papel Contemporánea Redonda CR Series	47
CS SERIES	Toallero de barra de 18” Contemporánea Cuadrada CS Series	48
	Toallero de barra de 24” Contemporánea Cuadrada CS Series	48
	Toallero de argolla Contemporánea Cuadrada CS Series	48
	Gancho doble Contemporánea Cuadrada CS Series	48
	Porta-papel Contemporánea Cuadrada CS Series	48
DECORUM	Lavabo perforación monomando Decorum	103
	Lavabo perforación de 4” Decorum	104
	Mingitorio Decorum FloWise®	134
EDEN	Tina Eden con hidromasaje	147
EDGEWATER	Mezcladora monomando de cocina Pull-Down EdgeWater™ SelectFlo™ con rociador	72
	Mezcladora monomando de cocina Pull-Down EdgeWater™ SelectFlo™ semi-profesional con rociador	72
ELLISSE	Tina Ellisse con hidromasaje	148
ESTATE	Mezcladora monomando de cocina Estate	73
	Rociador Estate candy apple red	73
	Rociador Estate aqua sky	73
	Rociador Estate citron lime	73

American Standard
PART OF LIXIL

ÍNDICE POR FAMILIA

Familia	Descripción	Página
ESTATE	Rociador Estate slate gray	73
FAIRBURY	Mezcladora monomando de cocina con rociador extraíble y spray de volumen ajustable Fairbury	74
FIESTA	Lavabo con perforación monomando Fiesta	97
	Lavabo con perforación de 4” Fiesta	97
	Pedestal Fiesta	97
FLOWISE®	Regadera FloWise® básica	54
	Regadera FloWise® 3 funciones	54
FLUENT	Mezcladora monomando de lavabo Fluent	31
	Mezcladora duomando centerset de 4” de lavabo Fluent	32
	Mezcladora duomando de 6” a 12” de lavabo Fluent	31
	Trim sin desviador Fluent	32
	Regadera de plato ancho 7” Fluent	32
FREESTANDING	Tina Cadet Freestanding	146
	Tina Coastal Oval Freestanding	144
	Tina Sedona Loft Freestanding	143
	Tina Kipling Serin Freestanding	145
GALERÍA PLAZA	Inodoro Galería Plaza II	114
GREEN TEA	Regadera Green Tea	53
H2OPTION	Taza H2Option	123
	Tanque H2Option	123
HABITAT	Lavabo con perforación de 4” Habitat	101
	Pedestal Habitat	101
	Asiento redondo Habitat H-137	83
HAMPTON	Mezcladora duomando de cocina Hampton	75
HERITAGE	Llave sencilla de bar Heritage	76
	Mezcladora duomando de cocina o bar 4” Heritage	76
INFANTIL	Taza Infantil FloWise®	128
	Tanque Infantil FloWise®	128
	Asiento Infantil FloWise®	84
INSTITUCIONAL	Toallero de argolla Institucional	49
	Porta-papel sencillo de semiempotrar Institucional	49
	Toallero de barra 24” Institucional	49
	Repisa de tres barras Institucional	49
	Gancho doble Institucional	49
	Jabonera de semiempotrar Institucional	49
	Destapador Institucional	49
	Porta-cepillos Institucional	49
	Válvula de retención	67
	Céspol minimalista redondo para lavabo	67
	Céspol minimalista cuadrado para lavabo	67
	Válvula de empotrar sin balanceo de presión	68
	Válvula de empotrar sin balanceo de presión	68
	Válvula de empotrar con balanceo de presión	68
	Válvula de empotrar con balanceo de presión y control de flujo	68
	Válvula de empotrar con balanceo de presión y desviador	68
	Válvula de empotrar con balanceo de presión	68
	Válvula de empotrar con balanceo de presión, volumen, control de temperatura y control de flujo	68
	Válvula de empotrar con balanceo de presión, con desviador sin control de flujo	68
	Fluxómetro manual para mingitorio de 0.5 lpd FloWise®	66
	Fluxómetro manual para mingitorio de 1.9 lpd FloWise®	66
	Fluxómetro manual para mingitorio de 3 lpd	66
	Fluxómetro manual para mingitorio de 3.8 lpd	65
	Fluxómetro manual para taza de 4.8 lpd FloWise® altura 11-1/2”	65
	Fluxómetro manual para taza de 6 lpd altura 11-1/2”	65

Familia	Descripción	Página
INSTITUCIONAL	Asiento Uso Rudo	84
LOFT	Lavabo con perforación monomando Loft	91
	Inodoro Loft	116
	Tina Loft con hidromasaje	149
LUCERNE	Lavabo con perforación de 4” Lucerne	105
	Lavabo con perforación monomando Lucerne	105
M-130	Asiento redondo M-130	85
M-135	Asiento redondo M-135	83
M-230	Asiento elongado M-230	85
M-235	Asiento elongado M-235	83
MAINSTREAM	Inodoro Mainstream	125
MAYBROOK	Mingitorio Maybrook	135
METERING	Llave temporizadora de push Metering	62
MINIMALISTAS	Lavabo sin perforaciones Aero	95
	Lavabo sin perforaciones Messina	93
	Lavabo sin perforaciones Aruba	94
	Lavabo sin perforaciones Creta	95
	Lavabo sin perforaciones Tess	94
	Lavabo con perforación monomando Boxe	94
	Lavabo con perforación de 8” Boxe	94
MOMENTS	Mezcladora monomando de bidet Moments	21
	Mezcladora monomando de lavabo Moments	21
	Mezcladora monomando de lavabo con extensión Moments	21
	Mezcladora duomando de 6” a 12” de lavabo Moments	22
	Mezcladora duomando de 6” a 12” de tina Moments	22
	Ensambles para regadera Moments	23
	Trim sin desviador Moments	22
	Llave electrónica DC 0.5 gpm Moments	61
	Llave electrónica AC 0.5 gpm Moments	61
	Llave electrónica Multi AC 0.5 gpm Moments	61
MONOGLIDE	Regadera manual Monoglide	51
MORNING	Lavabo con perforación monomando Morning	97
NEW CADET	Lavabo con perforación monomando New Cadet	97
	Lavabo con perforación de 8” New Cadet	97
	Pedestal New Cadet	97
NEW HABITAT	Lavabo con perforación de 4” New Habitat	101
	Pedestal New Habitat	101
NIAGARA	Mingitorio Niagara II	135
OAKLAND	Tina Oakland con hidromasaje	153
OLÍMPICO	Taza Olímpico FloWise®	120
	Tanque Olímpico FloWise®	120
	Taza Olímpico H2Option	119
	Tanque Olímpico H2Option	119
	Taza para fluxómetro Olímpico II	131
OREGON	Tina Oregon con hidromasaje	150
OVALYN	Lavabo sin perforaciones grande Ovalyn	104
	Lavabo sin perforaciones chico Ovalyn	104
PORTSMOUTH	Mezcladora monomando de lavabo Portsmouth	25
	Mezcladora monomando lateral de lavabo Portsmouth	25
	Mezcladora duomando centerset de 4” de lavabo Portsmouth	26
	Mezcladora duomando de 6” a 12” de lavabo Portsmouth	26
	Mezcladora duomando de 6” a 12” de tina Portsmouth	27
	Mezcladora duomando de 6” a 12” de tina con regadera manual Portsmouth	26
	Salida de tina con desviador Portsmouth	28
	Trim sin desviador Portsmouth	27
	Regadera Portsmouth	27
PRIOLO	Taza para fluxómetro Priolo Flux	130
PROGRESO IMSS	Lavabo con perforación de 8” Progreso	104
QUEEN	Tina Queen con hidromasaje	154

American Standard
PART OF LIXIL

ÍNDICE POR FAMILIA

Familia	Descripción	Página
QUINCE	Mezcladora monomando de cocina con rociador extraíble y spray de volumen ajustable Quince	74
	Mezcladora monomando de cocina semiprofesional con rociador extraíble y spray de volumen ajustable Quince	74
RAIN	Regadera Rain de 3 funciones	52
	Regadera Square Rain 8”	51
RAVENNA	Lavabo con perforación monomando Ravenna	93
	Semipedestal Ravenna	93
	Toallero de barra Ravenna	93
	Asiento Ravenna	82
REDONDO	Lavabo sin perforaciones grande Redondo	99
	Lavabo sin perforaciones chico Redondo	99
RELIANT +	Salida de tina con desviador Reliant +	57
RONDALYN	Lavabo con perforación de 8” Rondalyn	98
	Lavabo con perforación de 4” Rondalyn	98
	Lavabo con perforación monomando Rondalyn	98
RONDO	Tina Rondo con hidromasaje	151
SCANDA	Tina Scanda con hidromasaje	156
SELECTRONIC	Llave electrónica DC 0.5 gpm Selectronic	61
	Llave electrónica AC 0.5 gpm Selectronic	61
	Llave electrónica Multi AC 0.5 gpm Selectronic	61
	Llave electrónica DC 0.5 gpm Innsbrook	62
	Llave electrónica AC 0.5 gpm Innsbrook	62
	Llave electrónica Multi AC 0.5 gpm Innsbrook	62
	Llave electrónica NextGen Selectronic	60
	Eliminador de poder Selectronic	59
	Control remoto Selectronic	59
	Válvula mezcladora termostática Selectronic	59
	Fluxómetro electrónico para mingitorio DC de 0.5 lpd FloWise®	64
	Fluxómetro electrónico para mingitorio DC de 1.9 lpd FloWise®	64
	Fluxómetro electrónico para mingitorio DC de 3.8 lpd	63
	Fluxómetro electrónico para taza DC de 4.8 lpd FloWise®	63
	Fluxómetro electrónico para taza DC de 6 lpd	63
SERIN	Mezcladora monomando de bidet Serin	34
	Mezcladora monomando de lavabo Serin	34
	Mezcladora monomando de lavabo con extensión Serin	34
	Ensamble de bidet Serin	36
	Mezcladora duomando de pared de lavabo Serin	35
	Mezcladora monomando de pared de lavabo Serin	35
	Ensambles para regadera Serin	38
	Mezcladora duomando de 6” a 12” de lavabo Serin	35
	Mezcladora duomando de 6” a 12” de tina Serin	36
	Mezcladora duomando de 6” a 12” de tina con regadera manual Serin	36
	Mezcladora monomando alto de tina a piso con regadera manual Serin	37
	Trim sin desviador Serin	37
	Trim con desviador Serin	37
	Regadera Serin	53
	Llave electrónica DC 0.5 gpm Serin	60
	Llave electrónica LLB 0.5 gpm Serin	60
	Llave electrónica a pared DC 0.5 gpm Serin	60
	Llave electrónica a pared LLB 0.5 gpm Serin	60
	Soporte para llave Serin electrónica de pared	61
SERIN PETITE	Mezcladora monomando de lavabo Serin Petite	38
	Trim sin desviador Serin Petite	39
SKY FLUX	Taza Sky Afwall	130
	Soporte Sky Afwall	130
STALLBROOK	Mingitorio Stallbrook	135
STUDIO	Lavabo sin perforaciones chico Studio	98

Familia	Descripción	Página
STUDIO	Lavabo sin perforaciones grande Studio	98
	Lavabo con perforación monomando Studio 22	93
	Lavabo con perforación monomando Studio Carré	99
	Lavabo con perforación de 8” Studio Carré	99
	Lavabo sin perforaciones Studio Carré	98
	Base de regadera 60” x 32” Studio (izquierda)	160
	Base de regadera 60” x 32” Studio (derecha)	160
	Paredes de ducha 60” x 32” Studio	160
	Mezcladora monomando de lavabo Studio	39
	Mezcladora duomando de 6” a 12” de lavabo Studio	39
	Mezcladora duomando de 6” a 12” de tina Studio	40
	Mezcladora duomando de 6” a 12” de tina con regadera manual Studio	40
	Trim sin desviador Studio	41
	Trim con desviador Studio	40
	Regadera Studio	53
TIMES SQUARE	Mezcladora monomando de lavabo Times Square	23
	Mezcladora duomando de 6” a 12” de lavabo cuello de ganso Times Square	23
	Mezcladora duomando de 6” a 12” de lavabo Times Square	24
	Mezcladora duomando de 6” a 12” de tina Times Square	24
	Mezcladora monomando alto de tina a piso con regadera manual Times Square	24
	Trim sin desviador Times Square	25
TOFINO	Inodoro Tofino	115
TR SERIES	Toallero de barra de 18” Tradicional Redonda TR Series	46
	Toallero de barra de 24” Tradicional Redonda TR Series	46
	Toallero de argolla Tradicional Redonda TR Series	46
	Gancho doble Tradicional Redonda TR Series	46
	Porta-papel Tradicional Redonda TR Series	46
TROPIC	Asiento Tropic	81
TURBO CADET	Taza Turbo Cadet FloWise®	128
	Tanque Turbo Cadet FloWise®	128
VERACRUZ	Lavabo con perforación de 4” Veracruz	101
VORMAX	Inodoro Optum VorMax™	117
WALK-IN BATH	Tina de acrílico de 28” x 48” air spa (drenaje izquierdo) Walk-In Bath	159
	Tina de acrílico de 28” x 48” air spa (drenaje derecho) Walk-In Bath	159
	Tina de acrílico de 28” x 48” combo (drenaje izquierdo) Walk-In Bath	159
	Tina de acrílico de 28” x 48” combo (drenaje derecho) Walk-In Bath	159
	Tina de acrílico de 28” x 48” sencilla (drenaje izquierdo) Walk-In Bath	159
	Tina de acrílico de 28” x 48” sencilla (drenaje derecho) Walk-In Bath	159
	Tina de acrílico de 28” x 48” whirlpool (drenaje izquierdo) Walk-In Bath	159
	Tina de acrílico de 28” x 48” whirlpool (drenaje derecho) Walk-In Bath	159
WHEELCHAIR	Lavabo perforación monomando Wheelchair	103
	Lavabo perforación de 4” Wheelchair	103

ÍNDICE POR PRODUCTO

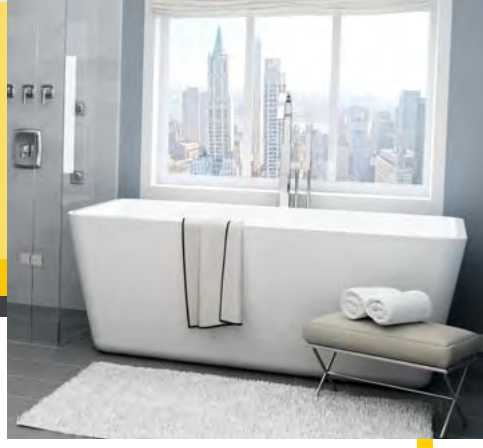

Descripción	Página
MONOMANDO CON EXTENSIÓN DE LAVABO	
Mezcladora monomando de lavabo con extensión Moments	21
Mezcladora monomando de lavabo con extensión sin drenaje Boulevard	28
Mezcladora monomando de lavabo con extensión y drenaje Boulevard	28
Mezcladora monomando de lavabo con extensión Serin	34
MONOMANDO DE LAVABO	
Mezcladora monomando de lavabo Moments	21
Mezcladora monomando de lavabo Times Square	23
Mezcladora monomando lateral de lavabo Portsmouth	25
Mezcladora monomando de lavabo Portsmouth	25
Mezcladora monomando de lavabo Boulevard	29
Mezcladora monomando de lavabo Fluent	31
Mezcladora monomando de lavabo Serin	34
Mezcladora monomando de lavabo Serin Petite	38
Mezcladora monomando de lavabo Studio	39
MONOMANDO DE LAVABO A PARED	
Mezcladora monomando de pared de lavabo Serin	35
MONOMANDO CENTERSET DE LAVABO	
Mezcladora monomando centerset de 4” de lavabo Colony Soft	42
Mezcladora monomando centerset de 4” de lavabo Colony	44
MONOMANDO DE BIDET	
Mezcladora monomando de bidet Moments	21
Mezcladora monomando de bidet Serin	34
DUOMANDO DE BIDET	
Ensamble de bidet Serin	36
DUOMANDO DE LAVABO	
Mezcladora duomando de 6” a 12” de lavabo Moments	22
Mezcladora duomando de 6” a 12” de lavabo cuello de ganso Times Square	23
Mezcladora duomando de 6” a 12” de lavabo Times Square	24
Mezcladora duomando de 6” a 12” de lavabo Portsmouth	26
Mezcladora duomando de 6” a 12” de lavabo Boulevard	29
Mezcladora duomando de 6” a 12” de lavabo Fluent	31
Mezcladora duomando de 6” a 12” de lavabo Serin	35
Mezcladora duomando de 6” a 12” de lavabo Studio	39
Mezcladora duomando de 6” a 12” de lavabo Colony Soft	42
DUOMANDO DE LAVABO A PARED	
Mezcladora duomando de pared de lavabo Boulevard	29
Mezcladora duomando de pared de lavabo Serin	35
DUOMANDO CENTERSET DE LAVABO	
Mezcladora duomando centerset de 4” de lavabo Portsmouth	26
Mezcladora duomando centerset de 4” de lavabo Fluent	32
Mezcladora duomando centerset de 4” de lavabo Colony Soft	42
Mezcladora duomando centerset de 4” de lavabo Colony	44
MONOMANDO ALTO DE TINA A PISO	
Mezcladora monomando alto de tina a piso con regadera manual Times Square	24
Mezcladora monomando alto de tina a piso con regadera manual Serin	37
DUOMANDO DE TINA	
Mezcladora duomando de 6” a 12” de tina Moments	22
Mezcladora duomando de 6” a 12” de tina Times Square	24

Descripción	Página
Mezcladora duomando de 6” a 12” de tina Portsmouth	27
Mezcladora duomando de 6” a 12” de tina Boulevard	30
Mezcladora duomando de 6” a 12” de tina Serin	36
Mezcladora duomando de 6” a 12” de tina Studio	40
DUOMANDO DE TINA CON REGADERA MANUAL	
Mezcladora duomando de 6” a 12” de tina con regadera manual Portsmouth	26
Mezcladora duomando de 6” a 12” de tina con regadera manual Boulevard	30
Mezcladora duomando de 6” a 12” de tina con regadera manual Serin	36
Mezcladora duomando de 6” a 12” de tina con regadera manual Studio	40
TRIM PARA REGADERA SIN DESVIADOR	
Trim sin desviador Moments	22
Trim sin desviador Times Square	25
Trim sin desviador Portsmouth	27
Trim sin desviador Boulevard	30
Trim sin desviador Fluent	32
Trim sin desviador Serin	37
Trim sin desviador Serin Petite	39
Trim sin desviador Studio	41
Trim sin desviador Colony Soft	43
TRIM PARA REGADERA CON DESVIADOR	
Trim con desviador Serin	37
Trim con desviador Studio	40
VÁLVULAS PARA TRIM DE REGADERA	
Válvula de empotrar sin balanceo de presión	68
Válvula de empotrar sin balanceo de presión	68
Válvula de empotrar con balanceo de presión	68
Válvula de empotrar con balanceo de presión y control de flujo	68
Válvula de empotrar con balanceo de presión y desviador	68
Válvula de empotrar con balanceo de presión	68
Válvula de empotrar con balanceo de presión, volumen, control de temperatura y control de flujo	68
Válvula de empotrar con balanceo de presión, con desviador sin control de flujo	68
ENSAMBLE PARA REGADERA	
Ensambles para regadera Moments	23
Ensambles para regadera Boulevard	31
Ensambles para regadera Serin	38
Ensamble de empotrar para regadera y/o tina Colony Soft	43
Kit ensamble de empotrar para regadera y/o tina Colony Soft	43
Llaves individuales de empotrar para soldar con chapetones y manerales palanca Colony	45
SALIDA DE TINA CON DESVIADOR	
Salida de tina con desviador Portsmouth	28
Salida de tina con desviador Reliant +	57
REGADERA	
Regadera Portsmouth	52
Regadera de plato ancho 7” Fluent	52
Regadera Serin	53
Regadera Studio	53
Regadera Square Rain 8”	51
Regadera Rain de 3 funciones	52
Regadera Green Tea	53

American Standard PART OF LIXIL

ÍNDICE POR PRODUCTO

Descripción	Página
REGADERA	
Regadera FloWise® 3 funciones	54
Regadera FloWise® básica	54
Regadera Century	55
Regadera Brisa	55
Regadera Colony	54
BRAZO DE REGADERA	
Brazo de regadera de montaje en techo 12”	56
Brazo de regadera de montaje en pared 12”	56
Brazo y chapetón para regadera	56
REGADERA MANUAL	
Regadera manual Monoglide	51
ACCESORIOS	
Toallero de barra de 18” Tradicional Redonda TR Series	46
Toallero de barra de 24” Tradicional Redonda TR Series	46
Toallero de argolla Tradicional Redonda TR Series	46
Gancho doble Tradicional Redonda TR Series	46
Porta-papel Tradicional Redonda TR Series	46
Toallero de barra de 18” Contemporánea Cuadrada CS Series	48
Toallero de barra de 24” Contemporánea Cuadrada CS Series	48
Toallero de argolla Contemporánea Cuadrada CS Series	48
Gancho doble Contemporánea Cuadrada CS Series	48
Porta-papel Contemporánea Cuadrada CS Series	48
Toallero de barra de 18” Contemporánea Redonda CR Series	47
Toallero de barra de 24” Contemporánea Redonda CR Series	47
Toallero de argolla Contemporánea Redonda CR Series	47
Gancho doble Contemporánea Redonda CR Series	47
Porta-papel Contemporánea Redonda CR Series	47
Toallero de argolla Institucional	49
Porta-papel sencillo de semiempotrar Institucional	49
Toallero de barra 24” Institucional	49
Repisa de tres barras Institucional	49
Gancho doble Institucional	49
Jabonera de semiempotrar Institucional	49
Destapador Institucional	49
Porta-cepillos Institucional	49
LLAVES DE SENSOR	
Llave electrónica NextGen Selectronic	60
Llave electrónica DC 0.5 gpm Selectronic	61
Llave electrónica AC 0.5 gpm Selectronic	61
Llave electrónica Multi AC 0.5 gpm Selectronic	61
Llave electrónica DC 0.5 gpm Innsbrook	62
Llave electrónica AC 0.5 gpm Innsbrook	62
Llave electrónica Multi AC 0.5 gpm Innsbrook	62
Llave electrónica DC 0.5 gpm Moments	61
Llave electrónica AC 0.5 gpm Moments	61
Llave electrónica Multi AC 0.5 gpm Moments	61
Llave electrónica LLB 0.5 gpm Serin	60
Llave electrónica DC 0.5 gpm Serin	60
Llave electrónica a pared DC 0.5 gpm Serin	60
Llave electrónica a pared LLB 0.5 gpm Serin	60
ACCESORIOS PARA LLAVES DE SENSOR	
Soporte para llave Serin electrónica de pared	61
Control remoto Selectronic	59
Válvula mezcladora termostática Selectronic	59
Eliminador de poder Selectronic	59
LLAVE TEMPORIZADORA	
Llave temporizadora de push Metering	62
CÉSPOL	
Céspol minimalista redondo para lavabo	67
Céspol minimalista cuadrado para lavabo	67
LLAVE ANGULAR	
Válvula de retención	67

Descripción	Página
MONOMANDO DE COCINA	
Mezcladora monomando de cocina Pull-Down EdgeWater™ SelectFlo™ con rociador	72
Mezcladora monomando de cocina Pull-Down EdgeWater™ SelectFlo™ semi-profesional con rociador	72
Mezcladora monomando de cocina Beale Pull-Down	73
Mezcladora monomando de cocina Beale Selectronic Hands Free Pull-Down	72
Mezcladora monomando de cocina Estate	73
Rociador Estate candy apple red	73
Rociador Estate aqua sky	73
Rociador Estate citron lime	73
Rociador Estate slate gray	73
Mezcladora monomando de cocina con rociador extraíble y spray de volumen ajustable Quince	74
Mezcladora monomando de cocina semi-profesional con rociador extraíble y spray de volumen ajustable Quince	74
Mezcladora monomando de cocina con rociador extraíble y spray de volumen ajustable Fairbury	74
Mezcladora monomando de cocina con rociador extraíble Pull-Down Colony Soft	77
Mezcladora monomando de cocina Colony soft	77
DUOMANDO DE COCINA	
Mezcladora duomando de cocina Hampton	75
Mezcladora duomando de cocina con salida cuello de ganso Colony Soft	77
Mezcladora duomando de cocina o bar 4” Heritage	76
LLAVE PARA BAR	
Llave sencilla de bar Heritage	76
LAVABO DE PEDESTAL	
Lavabo con perforación monomando Boulevard	91
Lavabo con perforación de 8” Boulevard	91
Pedestal Boulevard	91
Lavabo con perforación monomando New Cadet	97
Lavabo con perforación de 8” New Cadet	97
Pedestal New Cadet	97
Lavabo con perforación monomando Fiesta	97
Lavabo con perforación de 4” Fiesta	97
Pedestal Fiesta	97
Lavabo con perforación de 4” New Habitat	101
Pedestal New Habitat	101
Lavabo con perforación de 4” Habitat	101
Pedestal Habitat	101
LAVABO DE SEMIPEDESTAL	
Lavabo con perforación monomando Ravenna	93
Semipedestal Ravenna	93
Toallero de barra Ravenna	93
LAVABO DE SOBREPONER	
Lavabo con perforación monomando Loft	91
Lavabo sin perforaciones Aero	95
Lavabo sin perforaciones Messina	93
Lavabo sin perforaciones Aruba	94
Lavabo sin perforaciones Creta	95
Lavabo con perforación monomando Studio 22	93
Lavabo con perforación monomando Boxe	94
Lavabo con perforación de 8” Boxe	94
Lavabo sin perforaciones Tess	94
Lavabo con perforación monomando Morning	97
LAVABO DE BAJOCUBIERTA	
Lavabo sin perforaciones Boulevard	91
Lavabo sin perforaciones Studio Carré	98
Lavabo sin perforaciones chico Studio	98
Lavabo sin perforaciones grande Studio	98
Lavabo sin perforaciones grande Ovalyn	104
Lavabo sin perforaciones chico Ovalyn	104
LAVABO DE SOBRECUBIERTA	
Lavabo con perforación monomando Rondalyn	98
Lavabo con perforación de 8” Rondalyn	98

ÍNDICE POR PRODUCTO

Descripción	Página
LAVABO DE SOBRECUBIERTA	
Lavabo con perforación de 4” Rondalyn	98
Lavabo con perforación monomando Studio Carré	99
Lavabo con perforación de 8” Studio Carré	99
Lavabo con perforación monomando Cadet Universal	99
Lavabo con perforación de 4” Cadet Universal	99
Lavabo sin perforaciones grande Redondo	99
Lavabo sin perforaciones chico Redondo	99
LAVABO DE COLGAR	
Lavabo perforación monomando Wheelchair	103
Lavabo perforación de 4” Wheelchair	103
Lavabo perforación monomando Decorum	103
Lavabo perforación de 4” Decorum	104
Lavabo con perforación de 8” Progreso	104
Lavabo con perforación de 4” Lucerne	105
Lavabo con perforación monomando Lucerne	105
Lavabo con perforación de 4” Veracruz	101
INODORO UNA PIEZA	
Inodoro Boulevard H2Option LXP	111
Inodoro Boulevard LXP	112
Inodoro Galería Plaza II	114
Inodoro Tofino	115
Inodoro Loft	116
Inodoro Compact Cadet I	119
INODORO DOS PIEZAS	
Inodoro ActiClean®	110
Taza ActiVate™	113
Tanque ActiVate™	113
Inodoro Optum VorMax™	117
Taza Olímpico H2Option	119
Tanque Olímpico H2Option	119
Taza Olímpico FloWise®	120
Tanque Olímpico FloWise®	120
Taza Champion Pro RH EL	120
Taza Champion Pro NH EL	121
Tanque Champion Pro	121
Taza H2Option	123
Tanque H2Option	123
Taza Cadet Pro Compact	123
Tanque Cadet Pro Compact	123
Taza Cadet Pro RH EL	124
Taza Cadet Pro NH EL	124
Taza Cadet Pro NH RF	125
Tanque Cadet Pro	124
Inodoro Mainstream	125
Taza Colony	126
Tanque Colony	126
Taza Turbo Cadet FloWise®	128
Tanque Turbo Cadet FloWise®	128
Taza Infantil FloWise®	128
Tanque Infantil FloWise®	128
TAZA PARA FLUXÓMETRO	
Taza Sky Afwall	130
Soporte Sky Afwall	130
Taza Priolo Flux	130
Taza Olímpico II	131
Taza Cadet Flux FloWise®	132
Taza Convenient Cadet Flux	131
FLUXÓMETRO ELECTRÓNICO PARA TAZA	
Fluxómetro electrónico para taza DC de 4.8 lpd FloWise®	63
Fluxómetro electrónico para taza DC de 6 lpd	63
FLUXÓMETRO MANUAL PARA TAZA	
Fluxómetro manual para taza de 4.8 lpd FloWise® altura 11-1/2”	65
Fluxómetro manual para taza de 6 lpd altura 11-1/2”	65

Descripción	Página
MINGITORIO	
Mingitorio Stallbrook	135
Mingitorio Casacada Universal	134
Mingitorio Decorum FloWise®	134
Mingitorio Niagara II	135
Mingitorio Maybrook	135
FLUXÓMETRO ELECTRÓNICO PARA MINGITORIO	
Fluxómetro electrónico para mingitorio DC de 0.5 lpd FloWise®	64
Fluxómetro electrónico para mingitorio DC de 1.9 lpd FloWise®	64
Fluxómetro electrónico para mingitorio DC de 3.8 lpd	63
FLUXÓMETRO MANUAL PARA MINGITORIO	
Fluxómetro manual para mingitorio de 0.5 lpd FloWise®	66
Fluxómetro manual para mingitorio de 1.9 lpd FloWise®	66
Fluxómetro manual para mingitorio de 3 lpd	66
Fluxómetro manual para mingitorio de 3.8 lpd	65
ASIENTO PARA INODORO	
Asiento Boulevard	81
Asiento Tropic	81
Asiento Champion Slow Close	82
Asiento Cadet	82
Asiento Ravenna	82
Asiento elongado M-235	83
Asiento redondo M-135	83
Asiento redondo Habitat H-137	83
Asiento Infantil FloWise®	84
Asiento Uso Rudo	84
Asiento elongado M-230	85
Asiento redondo M-130	85
TINA SIN HIDROMASAJE	
Tina Cadet Freestanding	146
Tina Coastal Oval Freestanding	144
Tina Sedona Loft Freestanding	143
Tina Kipling Serin Freestanding	145
Tina Ambar 1.60 sin hidromasaje	158
Tina Ambar 1.50 sin hidromasaje	157
TINA CON HIDROMASAJE	
Tina Ellisse con hidromasaje	148
Tina Rondo con hidromasaje	151
Tina Oregon con hidromasaje	150
Tina Eden con hidromasaje	147
Tina Loft con hidromasaje	149
Tina Queen con hidromasaje	154
Tina Oakland con hidromasaje	153
Tina Arizona con hidromasaje	155
Tina Scanda con hidromasaje	156
Tina Ambar 1.70 con hidromasaje	158
Tina Ambar 1.60 con hidromasaje	158
Tina Ambar 1.50 con hidromasaje	157
TINA DE FÁCIL ACCESO	
Tina de acrílico de 28” x 48” air spa (drenaje izquierdo) Walk-In Bath	159
Tina de acrílico de 28” x 48” air spa (drenaje derecho) Walk-In Bath	159
Tina de acrílico de 28” x 48” combo (drenaje izquierdo) Walk-In Bath	159
Tina de acrílico de 28” x 48” combo (drenaje derecho) Walk-In Bath	159
Tina de acrílico de 28” x 48” sencilla (drenaje izquierdo) Walk-In Bath	159
Tina de acrílico de 28” x 48” sencilla (drenaje derecho) Walk-In Bath	159
Tina de acrílico de 28” x 48” whirlpool (drenaje izquierdo) Walk-In Bath	159
Tina de acrílico de 28” x 48” whirlpool (drenaje derecho) Walk-In Bath	159
BASE PARA DUCHA	
Base de regadera 60” x 32” Studio (izquierda)	160
Base de regadera 60” x 32” Studio (derecha)	160
PARED DE DUCHA	
Paredes de ducha 60” x 32” Studio	160

American Standard
PART OF LIXIL

21 GRAN LUJO

34 LUJO

42 ECONÓMICA

46 ACCESORIOS

51 SISTEMAS DE REGADERA

59 LLAVES ELECTRÓNICAS

63 FLUXÓMETROS

68 VÁLVULAS

LLAVES DE BAÑO

LLAVES

ESTILOS

American Standard ofrece una variada gama de diseños de llaves para baño y cocina, accesorios y productos institucionales. Nuestras colecciones van de lo clásico a lo contemporáneo. Son tantas las combinaciones y los estilos, que sin duda complaceremos sus gustos.

GARANTÍA LIMITADA DE POR VIDA CONTRA GOTEO

Todas las llaves y accesorios American Standard cuentan con **garantía limitada de por vida contra goteo.** En American Standard nos preocupamos por usted y su familia.

TOPE LÍMITE DE AGUA CALIENTE

En todos los modelos de llaves monomando. Nuestro exclusivo dispositivo limita la temperatura de la mezcla de agua fría y caliente. **Protección potencial contra quemaduras.**

ACABADOS

Le ofrecemos acabados; todos ellos de primera calidad que combinan la durabilidad con la belleza, es por eso que garantizamos nuestros acabados de por vida.

DISCAPACITADOS

Llaves y accesorios aptos para personas con dificultad de movimiento.

LIBRES DE PLOMO

Llaves saludables por su **mínimo contenido de plomo (0.25%)**. Certificación Lead Free (Libre de Plomo), como se define en las leyes federales y estatales aplicables en los Estados Unidos de Norteamérica.

MANERALES

Nuestros manerales son diseñados para ofrecerle una suave y precisa operación. Con sólo un cuarto de vuelta es posible abrir o cerrar por completo el flujo de agua. Cualquier estilo que elija, desde el tradicional hasta el moderno, le dará a su baño la personalidad que usted desee.

PVD

American Standard creó el Proceso PVD (Physical Vapor Deposition). Este proceso hace del acabado una parte integral del cuerpo de llave, brinda protección contra raspones y marcas derivadas del uso cotidiano, sea éste normal o rudo. El resultado: un producto que nunca perderá su hermoso color, estará libre de manchas, rayaduras, decoloración y con resistencia extra a la corrosión.

CARTUCHOS DE DISCO CERÁMICO

Sólo la ingeniería y la tecnología más avanzadas le pueden ofrecer la garantía limitada de por vida contra desgaste y goteo. Puede estar seguro, una llave American Standard nunca goteará.

MONOMANDO

Si el lavabo o cubierta tiene una sola perforación la llave a elegir es un monomando. Usted podrá controlar la temperatura y el volumen del agua accionando un solo maneral.

DUOMANDO 4"

Si el lavabo o la cubierta tienen tres perforaciones con 4" de separación, usted puede instalar las siguientes opciones de llaves: una mezcladora Centerset 4" o una mezcladora monomando con chapetón cubretaladros de 4".

DUOMANDO 8"

Con tres perforaciones a 8" en la cubierta o el lavabo, usted necesita una llave de dos manerales de 8" o un ensamble con conexiones flexibles de 6" a 12". Usando este último tipo de conexiones se puede ser muy creativo, los manerales se pueden instalar a diferentes medidas de separación. Personalice su baño.

SPEED CONNECT® ¡Instalación Rápida!

¿Qué es Speed Connect®?

Sistema de drenaje exclusivo y patentado por American Standard, diseñado para ahorrar tiempo y hacer más fácil la instalación.

Instalación fácil y rápida

- Menor número de partes
- Menor tiempo de instalación
- No requiere selladores adicionales
- Fácil de instalar en lugares reducidos
- Fácil de instalar en todos los lavabos

No requiere ajustes

- Sella desde el primer uso
- El empaque sella perfectamente evitando fugas

Beneficios profesionales

- Rápida y fácil instalación
- Sellado desde la primera prueba
- Sin ajustes posteriores
- Sin visitas post instalación

Beneficios al consumidor

- Sin ajustes posteriores
- Sellado perfecto
- El agua se queda en el lavabo
- Fácil de instalar, hágalo usted mismo

Fuerte sellado desde el primer uso y siempre

Acceso fácil a la instalación
Cumple todas las regulaciones ASME A112.18.2

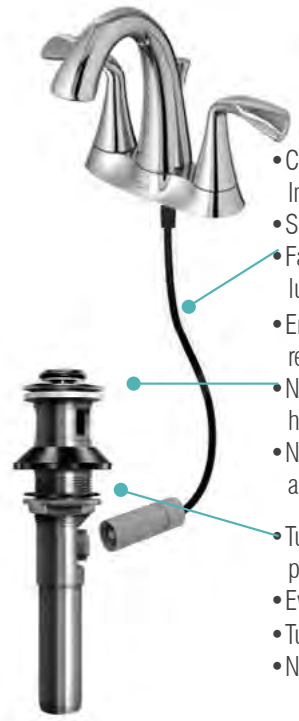

- Cable de Acero Inoxidable
- Sin corrosión
- Fácil de instalar en lugares incómodos
- Empaque preinstalado y reajustado
- No requiere de herramientas
- No requiere de selladores adicionales
- Tuercas y empaques preinstalados
- Evita cualquier fuga
- Tuerca fácil de apretar
- No requiere herramientas

En American Standard, como empresa de clase mundial reconocida por su labor en desarrollar alta tecnología con diseños innovadores, nos es grato informarle que no sólo tenemos una amplia variedad de llaves para lavabo y cocina, sino que ahora cumplen con los requerimientos LEAD FREE-LIBRE DE PLOMO, como se define en las leyes federales y estatales aplicables en los Estados Unidos de Norteamérica.

Históricamente, nuestras llaves han usado menos plomo que la gran mayoría de los competidores a nivel mundial, gracias a nuestra inversión en una tecnología de fabricación baja en plomo desde hace más de 25 años.
Esto significa que usted todavía podrá obtener la misma llave de alta calidad con sólo minúsculas cantidades de plomo.

*** LIBRE DE PLOMO**

¡Todas nuestras llaves para lavabo y cocina American Standard tienen menos de un 0.25% del contenido total de plomo en promedio por peso!

American Standard
PART OF LIXIL

Este producto es
LEAD FREE
LIBRE DE PLOMO
como se define en las leyes federales y estatales aplicables en los Estados Unidos de Norteamérica
American Standard
PART OF LIXIL
Para lograr este objetivo, hemos continuado con la producción de llaves y mezcladoras de latón, en lugar de utilizar componentes de plástico. El latón es mucho más resistente que el plástico a las bacterias encontradas en el agua para beber. La tecnología utilizada por American Standard hace a nuestras llaves la mejor opción en tiempos donde la conservación de nuestros recursos es esencial, ya que reducen la contaminación por plomo en el agua que llega a nuestra familia, conservando su salud y respetando al medio ambiente.

GRAN LUJO

American Standard
PART OF LIXIL

MOMENTS

Mezcladora monomando con extensión de lavabo

Código: 2506152MX

- Salida de latón
- Cartucho de disco cerámico
- Límite de agua caliente
- Drenaje de rejilla

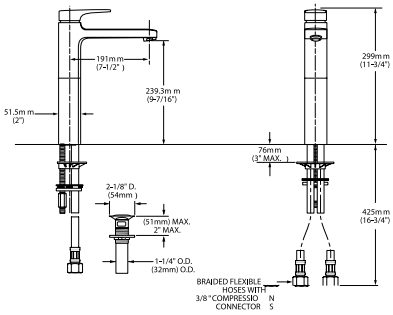

Acabado disponible:
.002 Cromo

MOMENTS

Mezcladora monomando de lavabo

Código: 2506101MX

- Salida de latón
- Cartucho de disco cerámico
- Límite de agua caliente
- **Speed Connect®** que sustituye al sistema de drenaje de varillas
- Facilita su instalación y sella perfectamente el desagüe

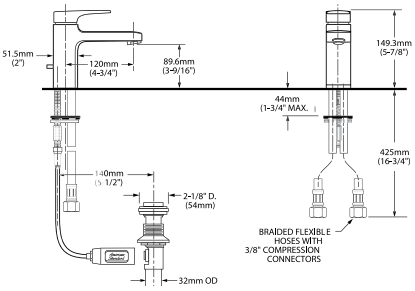

Acabado disponible:
.002 Cromo

MOMENTS

Mezcladora monomando de bidet

Código: 2506011MX

- Salida de latón
- Cartucho de disco cerámico
- Límite de agua caliente
- **Speed Connect®** que sustituye al sistema de drenaje de varillas
- Facilita su instalación y sella perfectamente el desagüe

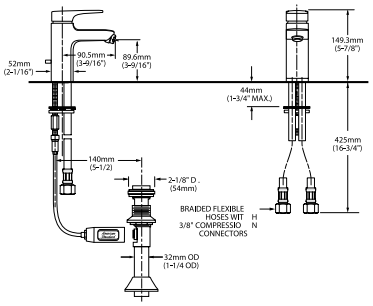

Acabado disponible:
.002 Cromo

Moments colección reconocida con el Premio de Diseño ISH en el Foro Internacional de Diseño de Hannover.

Requiere Alta Presión

MOMENTS

Mezcladora duomando de 6” a 12” de lavabo

Código: 2506821MX

- Salida de latón
- Cartucho de disco cerámico
- **Speed Connect®** que sustituye al sistema de drenaje de varillas
- Facilita su instalación y sella perfectamente el desagüe

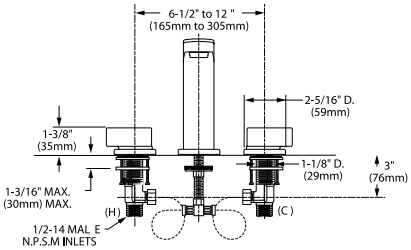

Acabado disponible:
.002 Cromo

MOMENTS

Mezcladora duomando de 6” a 12” de tina

Código: 2506920MX

- Salida de latón
- Cartucho de disco cerámico

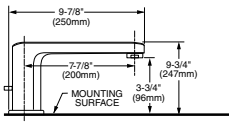

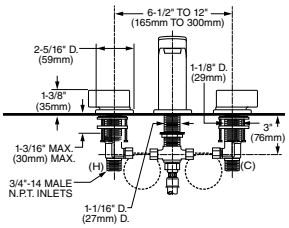

Acabado disponible:
.002 Cromo

MOMENTS

Trim sin desviador

Código: T506500MX

- Construcción sólida de latón
- Cartucho de disco cerámico
- Límite de agua caliente
- No incluye válvula
- Requiere cualquiera de las siguientes válvulas para su funcionamiento: R025MX, R125MX ó R125SSMX (Se venden por separado)

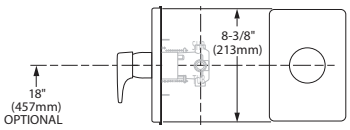

Acabado disponible:
.002 Cromo

MOMENTS

Ensambles para regadera

Código: 2506701

- Manerales palanca
- Para cualquier tipo de presión
- No incluye regadera
- Sólo disponible en par
- Incluye válvulas

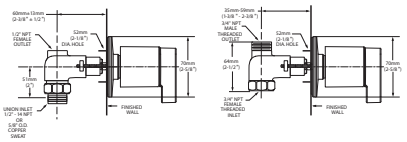

Acabado disponible:
.002 Cromo

TIMES SQUARE

Mezcladora monomando de lavabo

Código: 7184101MX

- Salida de latón
- Cartucho de disco cerámico
- Límite de agua caliente
- **Speed Connect®** que sustituye al sistema de drenaje de varillas
- Facilita su instalación y sella perfectamente el desagüe

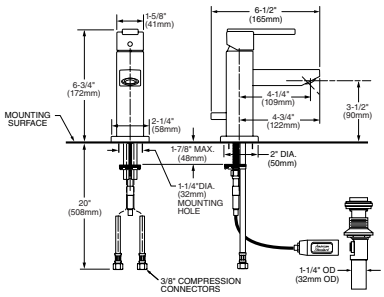

Acabado disponible:
.002 Cromo

TIMES SQUARE

Mezcladora duomando de 6" a 12"cuello de ganso de lavabo

Código: 7184801MX

- Salida de latón
- Cartucho de disco cerámico
- **Speed Connect®** que sustituye al sistema de drenaje de varillas
- Facilita su instalación y sella perfectamente el desagüe

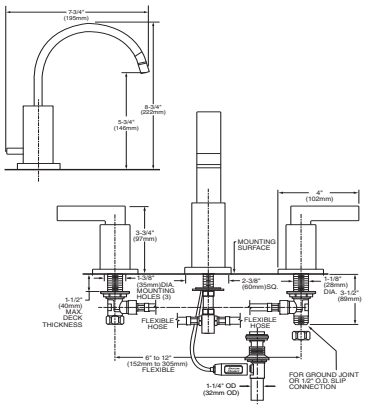

Acabado disponible:
.002 Cromo

Requiere Alta Presión

TIMES SQUARE

Mezcladora duomando de 6” a 12” de lavabo

Código: 7184851MX

- Salida de latón
- Cartucho de disco cerámico
- **Speed Connect®** que sustituye al sistema de drenaje de varillas
- Facilita su instalación y sella perfectamente el desagüe

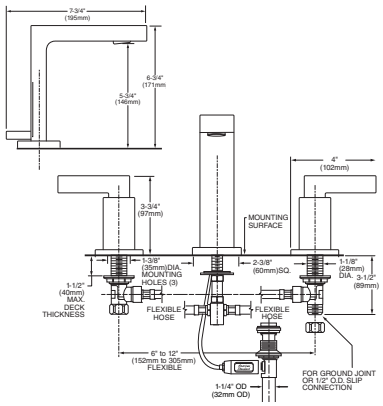

Acabado disponible:
.002 Cromo

TIMES SQUARE

Mezcladora duomando de 6” a 12” de tina

Código: 7184900MX

- Salida de latón
- Cartucho de disco cerámico

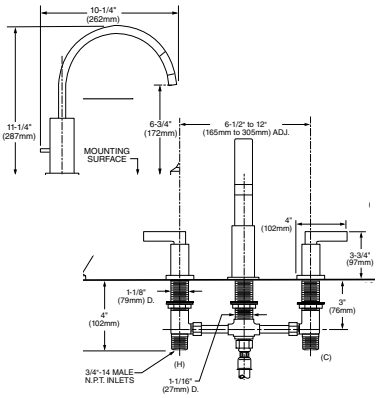

Acabado disponible:
.002 Cromo

TIMES SQUARE

Mezcladora monomando alto de tina a piso con regadera manual

Código: 7184951MX

- Construcción sólida en latón
- Cartucho de disco cerámico
- Altura de 44-3/4”
- Palanca de metal
- Soporte de ducha gira 60º
- Flujo 9.5 lpm
- Incluye regadera manual

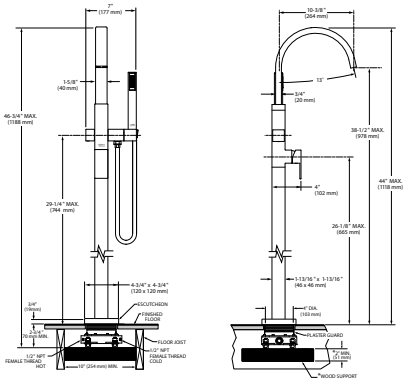

Acabado disponible:
.002 Cromo

GRAN LUJO

TIMES SQUARE

Trim sin desviador

Código: T184500MX

- Construcción sólida en latón
- Cartucho de disco cerámico
- Límite de agua caliente
- No incluye válvula
- Requiere cualquiera de las siguientes válvulas para su funcionamiento: R015MX, R115MX ó R115SSMX (Se venden por separado)

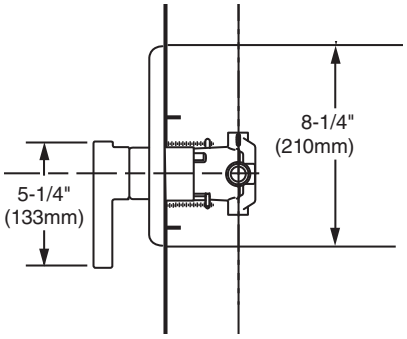

Acabado disponible:
.002 Cromo

PORTSMOUTH

Mezcladora monomando lateral de lavabo

Código: 7420101MX

- Salida de latón
- Cartucho de disco cerámico
- Límite de agua caliente
- **Speed Connect®** que sustituye al sistema de drenaje de varillas
- Facilita su instalación y sella perfectamente el desagüe

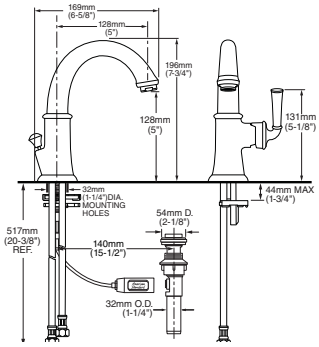

Acabado disponible:
.002 Cromo

PORTSMOUTH

Mezcladora monomando de lavabo

Código: 7415101MX

- Salida de latón
- Cartucho de disco cerámico
- Límite de agua caliente
- **Speed Connect®** que sustituye al sistema de drenaje de varillas
- Facilita su instalación y sella perfectamente el desagüe

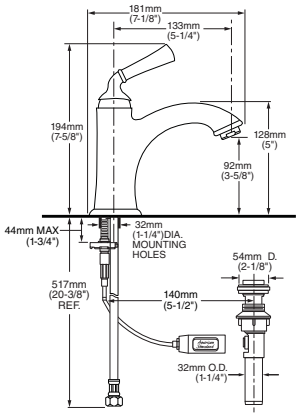

Acabado disponible:
.002 Cromo

American Standard
PART OF LIXIL

Requiere Alta Presión

GRAN LUJO

PORTSMOUTH

Mezcladora duomando de 6” a 12” de lavabo

Código: 7420801MX

- Salida de latón
- Cartucho de disco cerámico
- **Speed Connect®** que sustituye al sistema de drenaje de varillas
- Facilita su instalación y sella perfectamente el desagüe

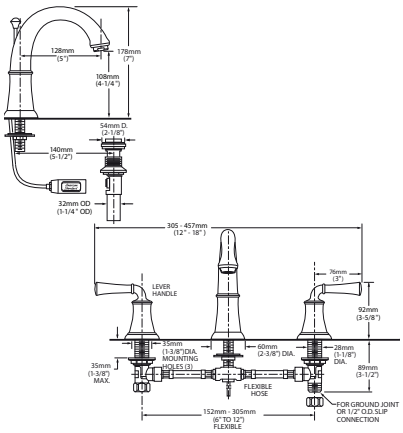

Acabado disponible:
.002 Cromo

PORTSMOUTH

Mezcladora duomando centerset de 4” de lavabo

Código: 7420201MX

- Construcción sólida en latón
- Cartucho de disco cerámico
- **Speed Connect®** que sustituye al sistema de drenaje de varillas
- Facilita su instalación y sella perfectamente el desagüe

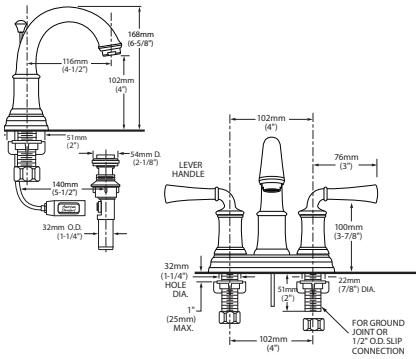

Acabado disponible:
.002 Cromo

PORTSMOUTH

Mezcladora duomando de 6” a 12” de tina con regadera manual

Código: 7420901MX

- Salida de latón
- Cartucho de disco cerámico
- Regadera con orificios de goma para fácil limpieza

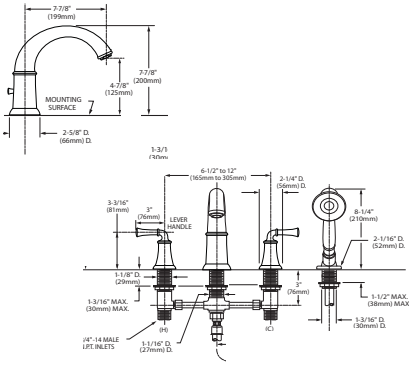

Acabado disponible:
.002 Cromo

PORTSMOUTH

Mezcladora duomando de 6” a 12” de tina

Código: 7420900MX

- Salida de latón
- Cartucho de disco cerámico

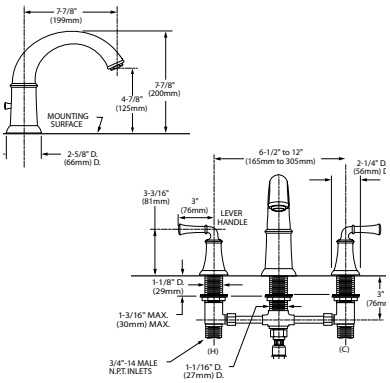

Acabado disponible:
.002 Cromo

PORTSMOUTH

Trim sin desviador

Código: T415500MX

- Construcción sólida en latón
- Cartucho de disco cerámico
- Límite de agua caliente
- No incluye válvula
- Requiere cualquiera de las siguientes válvulas para su funcionamiento: R025MX, R125MX ó R125SSMX (Se venden por separado)

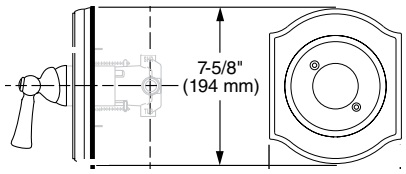

Acabado disponible:
.002 Cromo

PORTSMOUTH

Regadera

Código: 1660113

- **Bajo consumo de agua**
- Ahorro de agua de más del 20%
- Turbina patentada FloWise®
- Ángulo ajustable
- No incluye brazo
- Consumo de agua: 7.6 Lpm
- Presión mínima recomendada: 1 Kg/cm^2

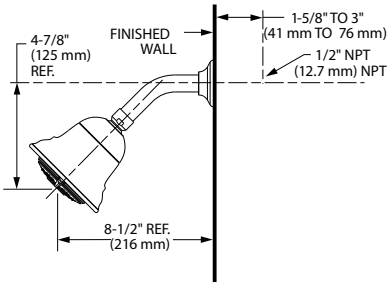

Acabado disponible:
.002 Cromo

American Standard
PART OF LIXIL

PORTSMOUTH

Salida de tina con desviador

Código: 8888730MX

- Construcción sólida en latón

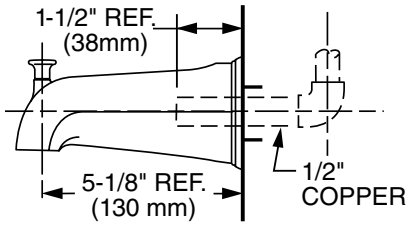

Acabado disponible:
.002 Cromo

BOULEVARD

Mezcladora monomando de lavabo con extensión y drenaje

Código: 7431152MX

- Construcción sólida de latón
- Cartucho de disco cerámico
- Límite de agua caliente
- Drenaje de rejilla
- Diseño ergonómico

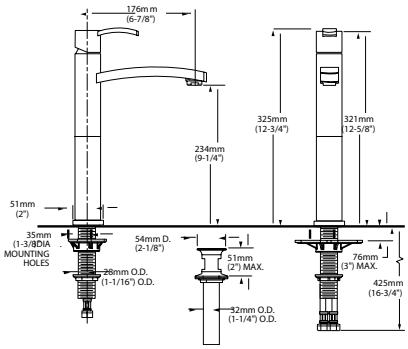

Acabado disponible:
.002 Cromo

BOULEVARD

Mezcladora monomando de lavabo con extensión sin drenaje

Código: 7431151MX

- Construcción sólida de latón
- Cartucho de disco cerámico
- Límite de agua caliente
- No incluye drenaje
- Diseño ergonómico

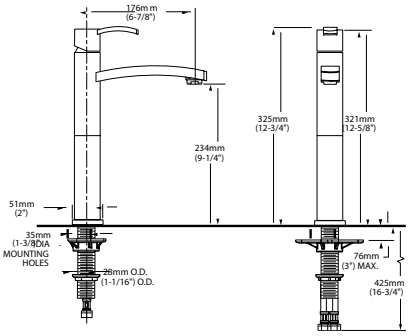

Acabado disponible:
.002 Cromo

BOULEVARD

Mezcladora monomando de lavabo

Código: 7431101MX

- Construcción sólida de latón
- Cartucho de disco cerámico
- Límite de agua caliente
- **Speed Connect®** que sustituye al sistema de drenaje de varillas
- Facilita su instalación y sella perfectamente el desagüe
- Diseño ergonómico

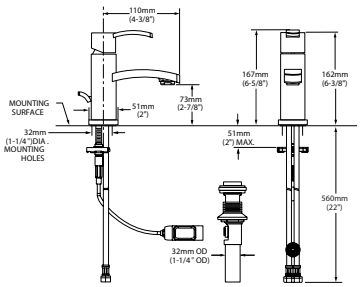

Acabado disponible:
.002 Cromo

BOULEVARD

Mezcladora duomando de 6" a 12" de lavabo

Código: 7431801MX

- Salida de latón
- Cartucho de disco cerámico
- **Speed Connect®** que sustituye al sistema de drenaje de varillas
- Facilita su instalación y sella perfectamente el desagüe
- Diseño ergonómico
- Salida giratoria

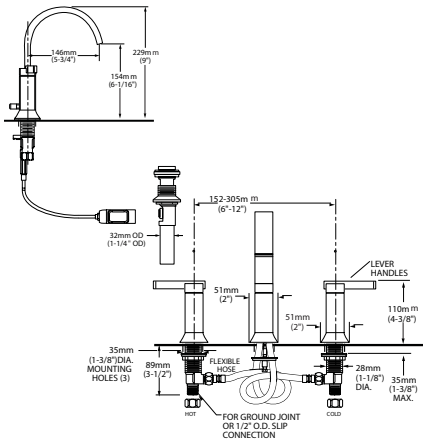

Acabado disponible:
.002 Cromo

BOULEVARD

Mezcladora duomando a pared de lavabo

Código: 7431451MX

- Salida de latón
- Cartucho de disco cerámico
- Drenaje de rejilla
- Diseño ergonómico

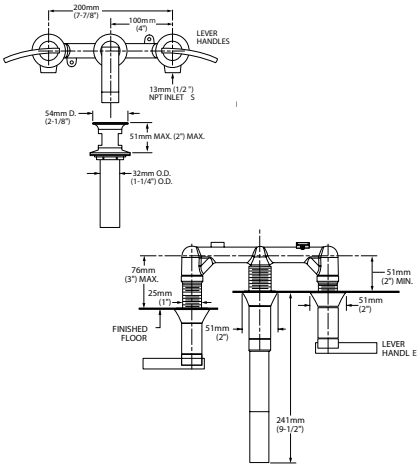

Acabado disponible:
.002 Cromo

American Standard
PART OF LIXIL

Requiere Alta Presión

BOULEVARD

Mezcladora duomando de 6” a 12” de tina con regadera manual

Código: 7431901MX

- Salida de latón
- Cartucho de disco cerámico
- Diseño ergonómico
- Regadera con orificios de goma para fácil limpieza

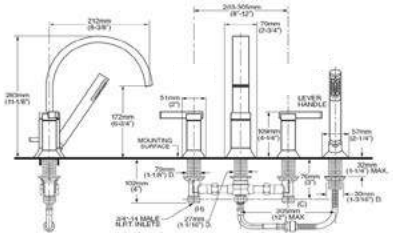

Acabado disponible:
.002 Cromo

BOULEVARD

Mezcladora duomando de 6” a 12” de tina

Código: 7431900MX

- Salida de latón
- Cartucho de disco cerámico
- Diseño ergonómico

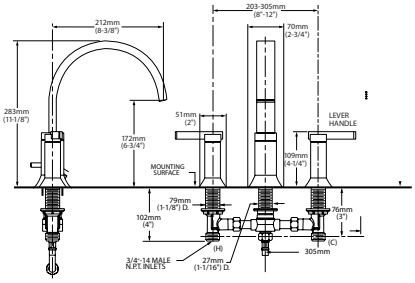

Acabado disponible:
.002 Cromo

BOULEVARD

Trim sin desviador

Código: T431500MX

- Construcción sólida de latón
- Cartucho de disco cerámico
- Límite de agua caliente
- No incluye válvula
- Requiere cualquiera de las siguientes válvulas para su funcionamiento: R015MX, R115MX ó R115SSMX (Se venden por separado)

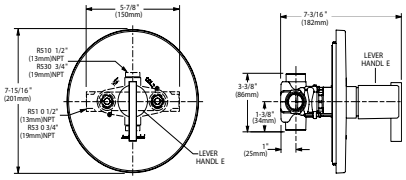

Acabado disponible:
.002 Cromo

BOULEVARD

Ensambles para regadera

Código: 7430701

- Para cualquier tipo de presión
- No incluye regadera
- Sólo disponible en par
- Incluye válvulas

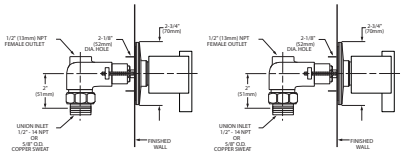

Acabado disponible:
.002 Cromo

FLUENT

Mezcladora monomando de lavabo

Código: 7186101MX

- Construcción sólida de metal
- Cartucho de disco cerámico
- Límite de agua caliente
- **Speed Connect®** que sustituye al sistema de drenaje de varillas
- Facilita su instalación y sella perfectamente el desagüe

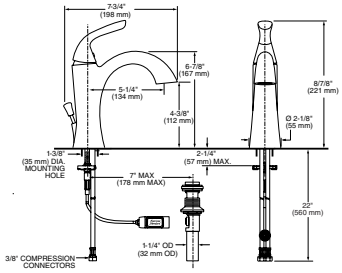

Acabado disponible:
.002 Cromo

FLUENT

Mezcladora duomando de 6" a 12" de lavabo

Código: 7186801MX

- Construcción sólida de metal
- Cartucho de disco cerámico
- **Speed Connect®** que sustituye al sistema de drenaje de varillas
- Facilita su instalación y sella perfectamente el desagüe

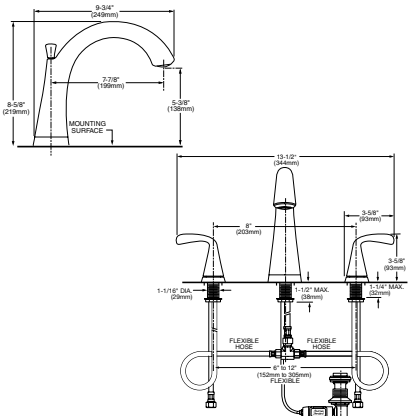

Acabado disponible:
.002 Cromo

FLUENT

Mezcladora duomando centerset de 4” de lavabo

Código: 7186201MX

- Construcción sólida de metal
- Cartucho de disco cerámico
- **Speed Connect®** que sustituye al sistema de drenaje de varillas
- Facilita su instalación y sella perfectamente el desagüe

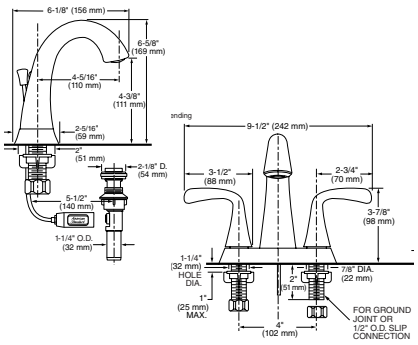

Acabado disponible:
.002 Cromo

FLUENT

Trim sin desviador

Código: T186500MX

- Construcción sólida de metal
- Cartucho de disco cerámico
- Límite de agua caliente
- No incluye válvula
- No incluye regadera, ni salida de tina
- Requiere cualquiera de las siguientes válvulas para su funcionamiento: R015MX, R115MX ó R115SSMX (Se venden por separado)

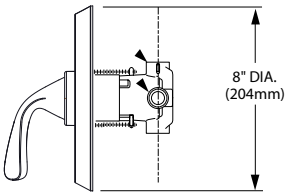

Acabado disponible:
.002 Cromo

FLUENT

Regadera de plato ancho 7”

Código: 1660604MX

- Sistema anticalcáreo
- No incluye brazo
- Consumo de agua: 7.5 Lpm
- Presión mínima recomendada: 0.7 Kg/cm^2

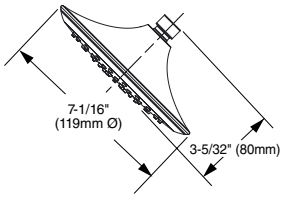

Acabado disponible:
.002 Cromo

LUJO
American Standard
PART OF LIXIL

LUJO

SERIN

Mezcladora monomando de lavabo con extensión

Código: 2064152MX

- Salida de latón
- Cartucho de disco cerámico
- Límite de agua caliente
- Drenaje de rejilla

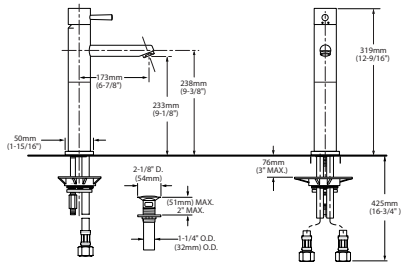

Acabados disponibles:
.002 Cromo
.295 Satín (PVD)

SERIN

Mezcladora monomando de bidet

Código: 2064011MX

- Salida de latón
- Cartucho de disco cerámico
- Límite de agua caliente
- **Speed Connect®** que sustituye al sistema de drenaje de varillas
- Facilita su instalación y sella perfectamente el desagüe

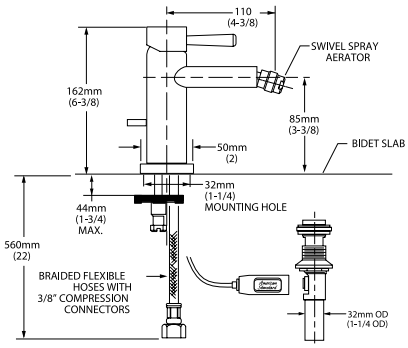

Acabados disponibles:
.002 Cromo
.295 Satín (PVD)

SERIN

Mezcladora monomando de lavabo

Código: 2064101MX

- Salida de latón
- Cartucho de disco cerámico
- Límite de agua caliente
- **Speed Connect®** que sustituye al sistema de drenaje de varillas
- Facilita su instalación y sella perfectamente el desagüe

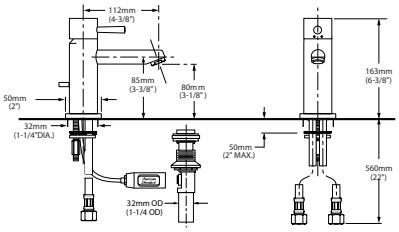

Acabados disponibles:
.002 Cromo
.295 Satín (PVD)

American Standard
PART OF LIXIL

SERIN

Mezcladora duomando de 6" a 12" de lavabo

Código: 2064801MX

- Construcción sólida de latón
- Cartucho de disco cerámico
- **Speed Connect®** que sustituye al sistema de drenaje de varillas
- Facilita su instalación y sella perfectamente el desagüe

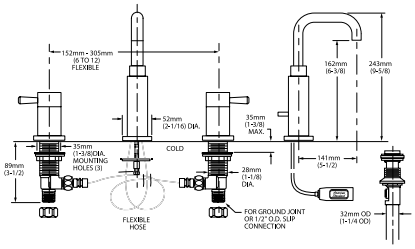

Acabados disponibles:
.002 Cromo
.295 Satín (PVD)

SERIN

Mezcladora duomando a pared de lavabo

Código: 2064451MX

- Construcción sólida de latón
- Cartucho de disco cerámico
- Drenaje de rejilla

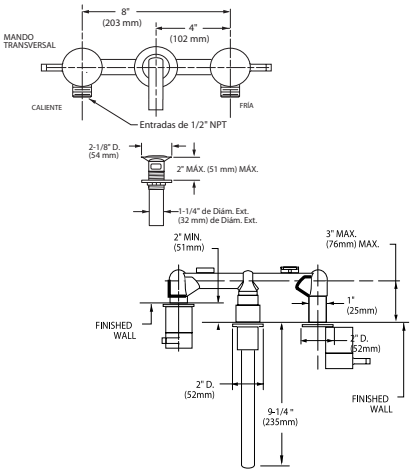

Acabados disponibles:
.002 Cromo
.295 Satín (PVD)

SERIN

Mezcladora monomando a pared de lavabo

Código: 2064461MX

- Construcción sólida de latón
- Cartucho de disco cerámico
- Límite de agua caliente
- Drenaje de rejilla

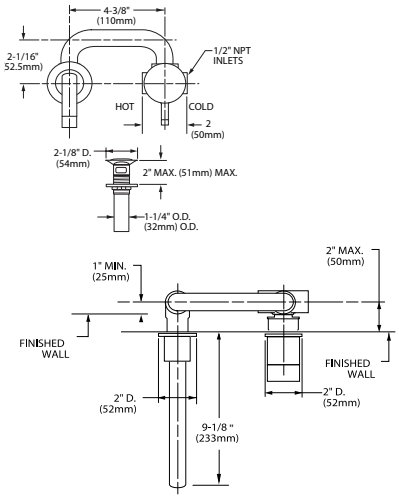

Acabados disponibles:
.002 Cromo
.295 Satín (PVD)

American Standard
PART OF LIXIL

Requiere Alta Presión

LUJO

SERIN

Ensamble de bidet

Código: 2064400MX

- Construcción sólida de latón
- **Speed Connect®** que sustituye al sistema de drenaje de varillas
- Facilita su instalación y sella perfectamente el desagüe

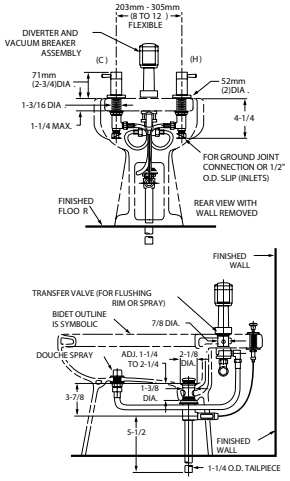

Acabados disponibles:
.002 Cromo
.295 Satín (PVD)

SERIN

Mezcladora duomando de 6" a 12" de tina con regadera manual

Código: 2064901MX

- Salida de latón
- Cartucho de disco cerámico
- Regadera con orificios de goma para fácil limpieza

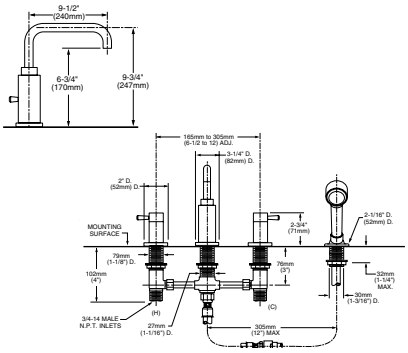

Acabados disponibles:
.002 Cromo
.295 Satín (PVD)

SERIN

Mezcladora duomando de 6" a 12" de tina

Código: 2064900MX

- Salida de latón
- Cartucho de disco cerámico

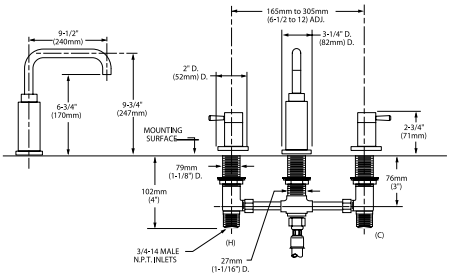

Acabados disponibles:
.002 Cromo
.295 Satín (PVD)

American Standard
PART OF LIXIL

SERIN

Mezcladora monomando alto de tina a piso con regadera manual

Código: 2064951MX

- Construcción sólida en latón
- Cartucho de disco cerámico
- Altura de 44-3/4”
- Palanca de metal
- Soporte de ducha gira 60º
- Flujo 9.5 lpm
- Incluye regadera manual

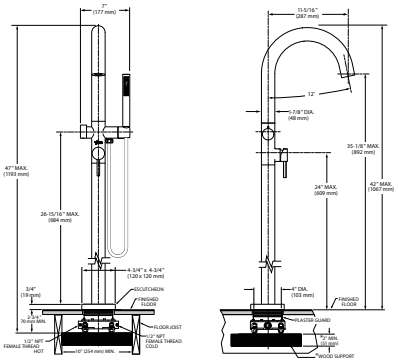

Acabados disponibles:
.002 Cromo
.295 Satín (PVD)

SERIN

Trim con desviador

Código: T064600MX

- Construcción sólida de latón
- Cartucho de disco cerámico
- Límite de agua caliente
- No incluye válvula
- Requiere de la siguiente válvula para su funcionamiento: R116SSMX (Se vende por separado)

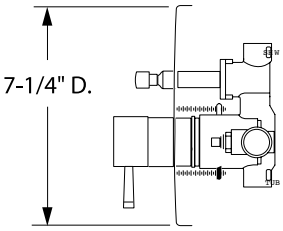

Acabados disponibles:
.002 Cromo
.295 Satín (PVD)

SERIN

Trim sin desviador

Código: T064500MX

- Construcción sólida de latón
- Cartucho de disco cerámico
- Límite de agua caliente
- No incluye válvula
- Requiere cualquiera de las siguientes válvulas para su funcionamiento: R015MX, R115MX ó R115SSMX (Se venden por separado)

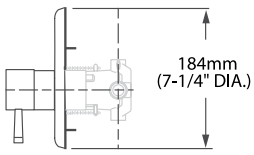

Acabados disponibles:
.002 Cromo
.295 Satín (PVD)

American Standard
PART OF LIXIL

Requiere Alta Presión

LUJO

SERIN

Ensambles para regadera

Código: 2064701

- Manerales palanca
- Para cualquier tipo de presión
- No incluye regadera
- Sólo disponible en par
- Incluye válvulas

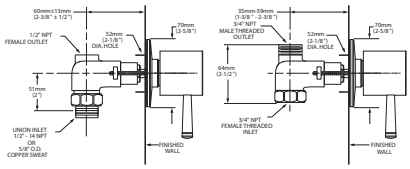

Acabados disponibles:
.002 Cromo
.295 Satín (PVD)

SERIN

Regadera

Código: 1660845

- Regadera de tres funciones
- Incluye brazo y chapetón
- Consumo de agua: 5.7/7.6 Lpm
- Presión mínima recomendada: 1 Kg/cm^2

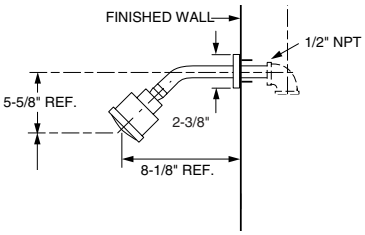

Acabados disponibles:
.002 Cromo
.295 Satín (PVD)

SERIN PETITE

Mezcladora monomando de lavabo

Código: 2064121MX

- Salida de latón
- Cartucho de disco cerámico
- Límite de agua caliente
- **Speed Connect®** que sustituye al sistema de drenaje de varillas
- Facilita su instalación y sella perfectamente el desagüe

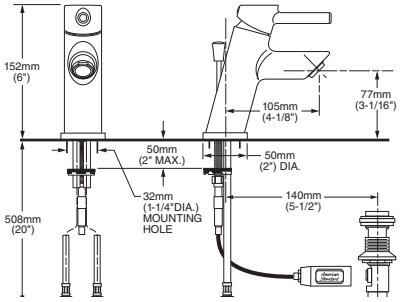

Acabado disponible:
.002 Cromo

American Standard
PART OF LIXIL

SERIN PETITE

Trim sin desviador

Código: 2064520MX

- Construcción sólida de latón
- Cartucho de disco cerámico
- Límite de agua caliente
- Incluye válvula

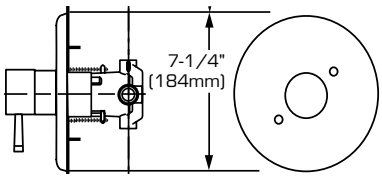

Acabado disponible:
.002 Cromo

STUDIO

Mezcladora monomando de lavabo

Código: 2590101MX

- Salida de latón
- Cartucho de disco cerámico
- Límite de agua caliente
- **Speed Connect®** que sustituye al sistema de drenaje de varillas
- Facilita su instalación y sella perfectamente el desagüe

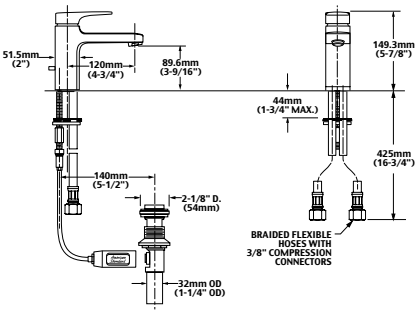

Acabado disponible:
.002 Cromo

STUDIO

Mezcladora duomando de 6" a 12" de lavabo

Código: 2590801MX

- Salida de latón
- Cartucho de disco cerámico
- **Speed Connect®** que sustituye al sistema de drenaje de varillas
- Facilita su instalación y sella perfectamente el desagüe

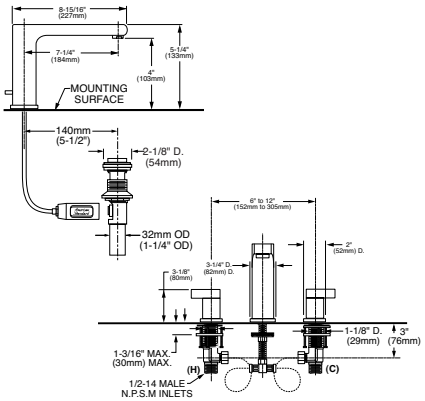

Acabado disponible:
.002 Cromo

Requiere Alta Presión

LUJO

STUDIO

Mezcladora duomando de 6” a 12” de tina con regadera manual

Código: 2590901MX

- Salida de latón
- Cartucho de disco cerámico
- Regadera con orificios de goma para fácil limpieza

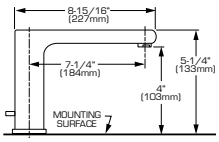

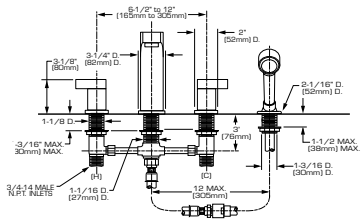

Acabado disponible:
.002 Cromo

STUDIO

Mezcladora duomando de 6” a 12” para tina

Código: 2590900MX

- Salida de latón
- Cartucho de disco cerámico

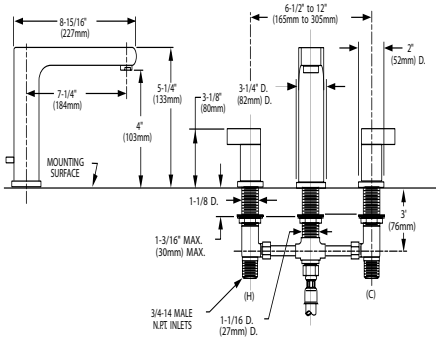

Acabado disponible:
.002 Cromo

STUDIO

Trim con desviador

Código: T590600MX

- Construcción solida de latón
- Cartucho de disco cerámico
- Límite de agua caliente
- No incluye válvula
- Requiere de la siguiente válvula para su funcionamiento: R126SSMX (Se vende por separado)

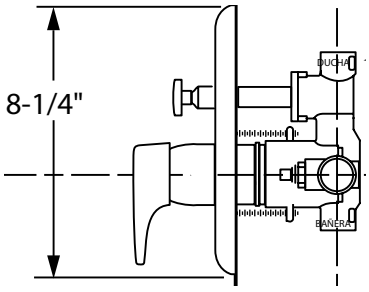

Acabado disponible:
.002 Cromo

STUDIO

Trim sin desviador

Código: T590500MX

- Construcción solida de latón
- Cartucho de disco cerámico
- Límite de agua caliente
- No incluye válvula
- Requiere cualquiera de las siguientes válvulas para su funcionamiento: R025MX, R125MX ó R125SSMX (Se venden por separado)

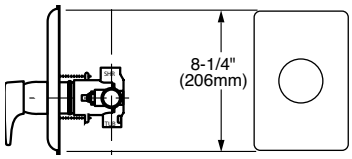

Acabado disponible:
.002 Cromo

STUDIO

Regadera

Código: 1660653

- Incluye brazo y chapetón
- Garantía limitada de por vida en acabado y funcionamiento
- Regadera con orificios de goma para fácil limpieza
- Consumo de agua: 9.5 Lpm
- Presión mínima recomendada: 0.5 Kg/cm^2

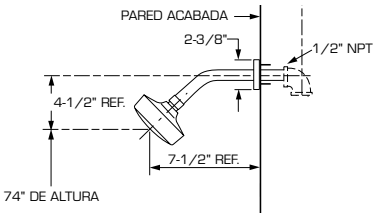

Acabado disponible:
.002 Cromo

COLONY SOFT

Mezcladora monomando centerset de 4” de lavabo

Código: 2175503MX

- Cartucho de disco cerámico
- Límite de agua caliente
- **Speed Connect®** que sustituye al sistema de drenaje de varillas
- Facilita su instalación y sella perfectamente el desagüe

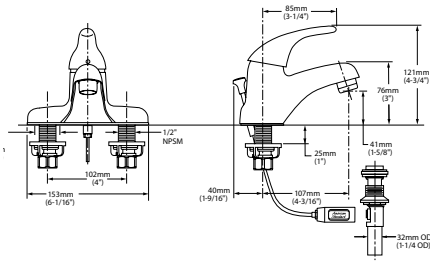

Acabado disponible:
.002 Cromo

COLONY SOFT

Mezcladora duomando centerset de 4” de lavabo

Código: 2275503MX

- Cartucho de disco cerámico
- **Speed Connect®** que sustituye al sistema de drenaje de varillas
- Facilita su instalación y sella perfectamente el desagüe
- Manerales palanca incluidos

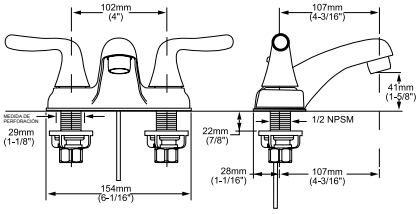

Acabado disponible:
.002 Cromo

COLONY SOFT

Mezcladora duomando de 6” a 12” de lavabo

Código: 3875503MX

- Cartucho de disco cerámico
- **Speed Connect®** que sustituye al sistema de drenaje de varillas
- Facilita su instalación y sella perfectamente el desagüe
- Manerales palanca incluidos

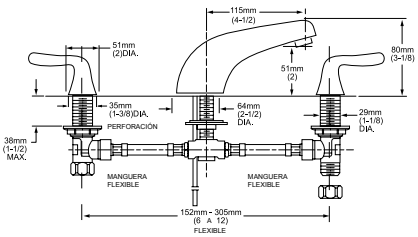

Acabado disponible:
.002 Cromo

COLONY SOFT

Kit ensamble de empotrar para regadera y/o tina

Código: 3275501MX

- Incluye regadera con brazo y chapetón
- Incluye ensamble con válvula incluida
- No incluye salida de tina

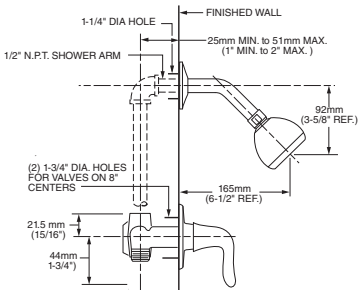

Acabado disponible:
.002 Cromo

COLONY SOFT

Ensamble de empotrar para regadera y/o tina

Código: 3275500MX

- Incluye ensamble con válvula incluida
- No incluye regadera
- No incluye salida de tina

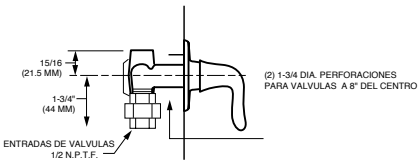

Acabado disponible:
.002 Cromo

COLONY SOFT

Trim sin desviador

Código: T675500MX

- No incluye válvula
- Requiere cualquiera de las siguientes válvulas para su funcionamiento: R025MX, R125MX ó R125SSMX (Se venden por separado)

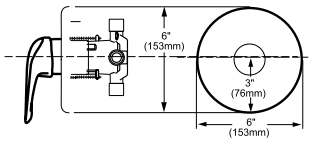

Acabado disponible:
.002 Cromo

COLONY

Regadera

Código: 8888075MX

- Incluye brazo y chapetón
- Garantía limitada de por vida en acabado y funcionamiento
- Consumo de agua: 7.6 Lpm
- Presión mínima recomendada: 0.5 Kg/cm^2

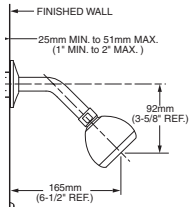

Acabado disponible:
.002 Cromo

COLONY

Mezcladora monomando centerset de 4" de lavabo

Código: 2175200MX

- Cartucho de disco cerámico
- Límite de agua caliente
- Incluye drenaje automático tradicional

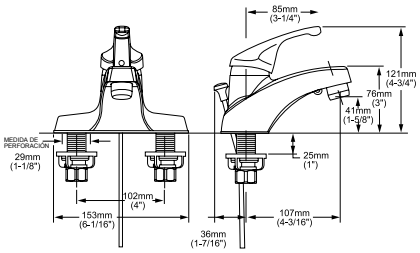

Acabado disponible:
.002 Cromo

COLONY

Mezcladora duomando centerset de 4" de lavabo

Código: 2275200MX

- Cartucho de disco cerámico
- Incluye drenaje automático tradicional

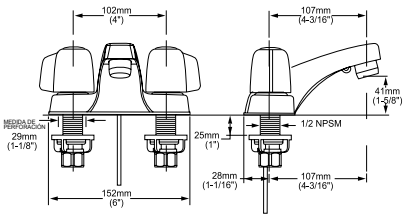

Acabado disponible:
.002 Cromo

COLONY

Llaves individuales de empotrar para soldar con chapetones y manerales palanca

Código: 7015200MX

- Juego de dos llaves

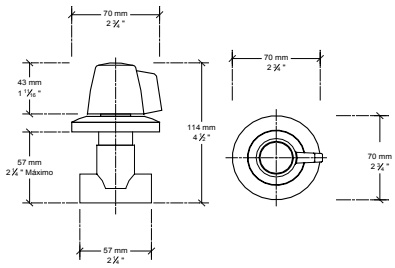

Acabado disponible:
.002 Cromo

TRADICIONAL REDONDA - TR SERIES

TOALLERO DE BARRA 24"

Código 24”: 8334024

TOALLERO DE BARRA 18"

Código 18”: 8334018

PORTA-PAPEL

Código: 8334230

TOALLERO DE ARGOLLA

Código: 8334190

GANCHO DOBLE

Código: 8334210

La familia TR Series coordina a la perfección con la línea Portsmouth

- Construcción sólida de metal
- Montaje oculto

Acabado disponible:
.002 Cromo

CONTEMPORÁNEA REDONDA - CR SERIES

TOALLERO DE BARRA 24"

Código 24": 8336024

TOALLERO DE BARRA 18"

Código 18": 8336018

PORTA-PAPEL

Código: 8336230

TOALLERO DE ARGOLLA

Código: 8336190

GANCHO DOBLE

Código: 8336210

La familia CR Series coordina a la perfección con las líneas Serin y Serin Petite

- Construcción sólida de metal
- Montaje oculto

Acabados disponibles:
.002 Cromo
.295 Satín (PVD)

CONTEMPORÁNEA CUADRADA - CS SERIES

TOALLERO DE BARRA 24"

Código 24”: 8335024

TOALLERO DE BARRA 18”

Código 18”: 8335018

PORTA-PAPEL

Código: 8335230

TOALLERO DE ARGOLLA

Código: 8335190

GANCHO DOBLE

Código: 8335210

La familia CS Series coordina a la perfección con las líneas Moments y Studio

- Construcción sólida de metal
- Montaje oculto

Acabado disponible:
.002 Cromo

INSTITUCIONAL

REPISA DE TRES BARRAS

Código: 6070026MX

TOALLERO DE BARRA 24"

Código: 6070024MX

JABONERA DE SEMIEMPOTRAR

Código: 6070050MX

PORTA-CEPILLOS

Código: 6070091MX

TOALLERO DE ARGOLLA

Código: 6070019MX

PORTA - PAPEL SENCILLO DE SEMIEMPOTRAR

Código: 6070023MX

GANCHO DOBLE

Código: 6070042MX

DESTAPADOR

Código: 6070070MX

La familia Institucional está disponible en el siguiente acabado:
.002 Cromo

SISTEMA DE REGADERAS

American Standard
PART OF LIXIL

MONOGLIDE

Regadera manual

Código: 1661756MX

- Fácil de ajustar, cambia de tipo de chorro con sólo deslizar el botón hacia arriba
- 4 tipos de chorro diferentes
- De fácil limpieza
- Diseño ergonómico
- Incluye barra de altura deslizable
- Consumo de agua: 7.6 Lpm
- Presión mínima recomendada: 1 Kg/cm^2

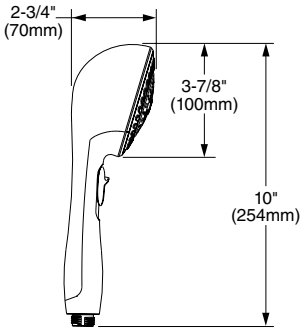

Acabado disponible:
.002 Cromo

SQUARE RAIN 8"

Regadera

Código: 1660688MX

- Construcción sólida de latón
- Sistema anticalcáreo
- No incluye brazo
- Diseño delgado
- Puede montarse en techo o pared
- Consumo de agua: 9.5 Lpm
- Presión mínima recomendada: 1 Kg/cm^2

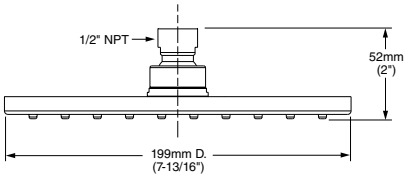

Acabado disponible:
.002 Cromo

SISTEMA DE REGADERAS

Requiere Alta Presión

RAIN 3 FUNCIONES

Regadera

Regadera

Masaje

Lluvia

Código: 1660650MX

- Sistema anticalcáreo
- No incluye brazo
- Ajustable de un suave masaje a uno vigorizante
- Consumo de agua: 8.5 Lpm
- Presión mínima recomendada: 1 Kg/cm^2

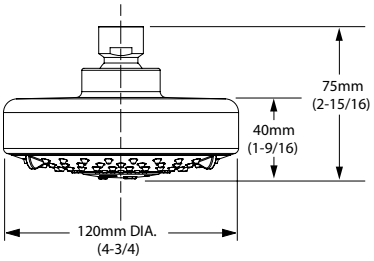

Acabado disponible:
.002 Cromo

FLUENT

Regadera de plato ancho 7”

Código: 1660604MX

- Sistema anticalcáreo
- No incluye brazo
- Consumo de agua: 7.5 Lpm
- Presión mínima recomendada: 0.7 Kg/cm^2

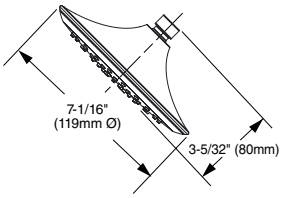

Acabado disponible:
.002 Cromo

PORTSMOUTH

Regadera

Código: 1660113

- **Bajo consumo de agua**
- Ahorro de agua de más del 20%
- Turbina patentada FloWise®
- Ángulo ajustable
- No incluye brazo
- Consumo de agua: 7.5 Lpm
- Presión mínima recomendada: 1 Kg/cm^2

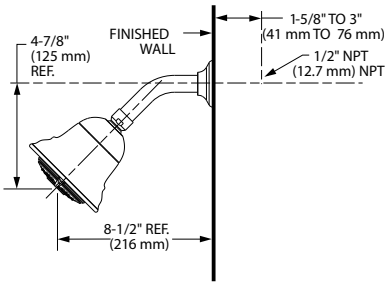

Acabado disponible:
.002 Cromo

American Standard
PART OF LIXIL

STUDIO

Regadera

Código: 1660653

- Incluye brazo y chapetón
- Garantía limitada de por vida en acabado y funcionamiento
- Regadera con orificios de goma para fácil limpieza
- Consumo de agua: 9.5 Lpm
- Presión mínima recomendada: 0.5 Kg/cm^2

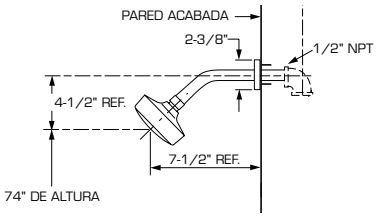

Acabado disponible:
.002 Cromo

SERIN

Regadera

Código: 1660845

- Regadera de tres funciones
- Incluye brazo y chapetón
- Consumo de agua: 5.7/7.6 Lpm
- Presión mínima recomendada: 1 Kg/cm^2

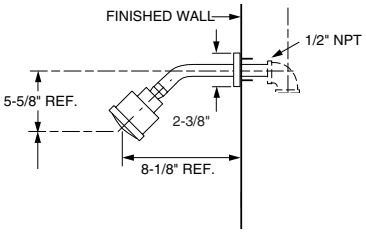

Acabados disponibles:
.002 Cromo
.295 Satín (PVD)

GREEN TEA

Regadera

Código: 1660686MX

- Regadera minimalista de plato ancho
- Orificios de goma de fácil limpieza
- Brazo recto de montaje a pared de 12”
- Incluye brazo y chapetón
- Consumo de agua: 9.5 Lpm
- Presión mínima recomendada: 0.7 Kg/cm^2

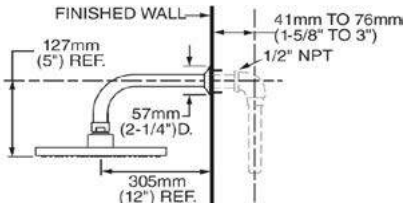

Acabado disponible:
.002 Cromo

SISTEMA DE REGADERAS

Requiere Alta Presión

FLOWISE® 3 FUNCIONES

Regadera

Código: 1660717MX

- **Bajo consumo de agua**
- Ahorro de agua de más del 20%
- Turbina patentada FloWise®
- Ángulo ajustable
- No incluye brazo
- Consumo de agua: 5.7/7.6 Lpm
- Presión mínima recomendada: 1 Kg/cm²

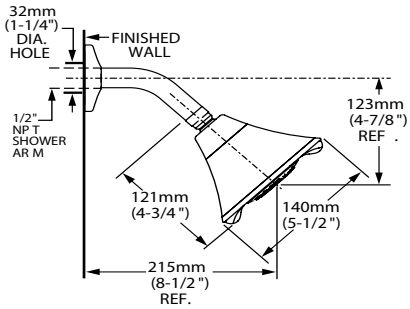

Acabado disponible:
.002 Cromo

FLOWISE® BÁSICA

Regadera

Código: 1660710MX

- **Bajo consumo de agua**
- Ahorro de agua de hasta un 40%
- Turbina patentada FloWise®
- Ángulo ajustable
- No incluye brazo
- Consumo de agua: 5.7 Lpm
- Presión mínima recomendada: 1 Kg/cm²

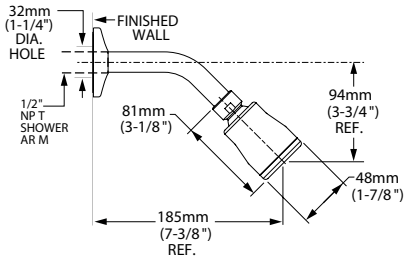

Acabado disponible:
.002 Cromo

COLONY

Regadera

Código: 8888075MX

- Incluye brazo y chapetón
- Garantía limitada de por vida en acabado y funcionamiento
- Consumo de agua: 7.6 Lpm
- Presión mínima recomendada: 0.5 Kg/cm²

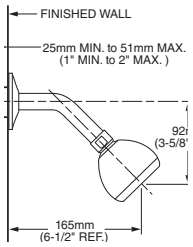

Acabado disponible:
.002 Cromo

American Standard
PART OF LIXIL

BRISA

Regadera

Código: 8888046MX

- **Bajo consumo de agua**
- Sistema de masaje que va de un spray relajante a uno vigorizante
- Incluye brazo y chapetón
- Garantía limitada de por vida en acabado y funcionamiento
- Consumo de agua: 5.7 Lpm
- Presión mínima recomendada: 0.5 Kg/cm^2

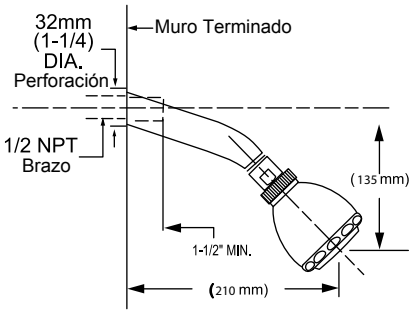

Acabado disponible:
.002 Cromo

CENTURY

Regadera

Código: 8888074MX

- Fácil limpieza
- Incluye brazo y chapetón
- Garantía limitada de por vida en acabado y funcionamiento
- Consumo de agua: 9.5 Lpm
- Presión mínima recomendada: 0.5 Kg/cm^2

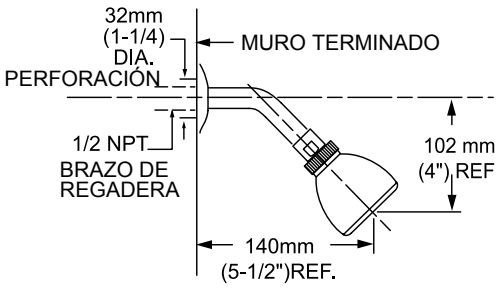

Acabado disponible:
.002 Cromo

BRAZO DE REGADERA

GRAN LUJO

Brazo de regadera de montaje en pared 12”

Código: 1660194MX

- Construcción sólida de latón
- Niple de ½”

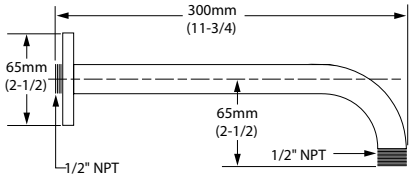

Acabado disponible:
.002 Cromo

Brazo de regadera de montaje en techo 12”

Código: 1660190MX

- Construcción sólida de latón
- Niple de ½”

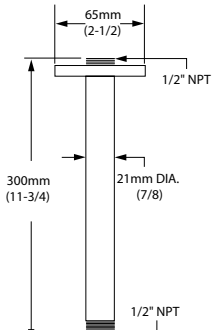

Acabado disponible:
.002 Cromo

Brazo y chapetón

Código: 8888061MX

- Garantía limitada de por vida en acabado y funcionamiento
- Niple de ½”

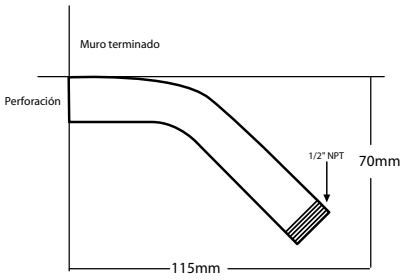

Acabado disponible:
.002 Cromo

American Standard
PART OF LIXIL

RELIANT +

Salida para tina con botón desviador

Código: 8888025MX

- Garantía limitada de por vida en acabado y funcionamiento

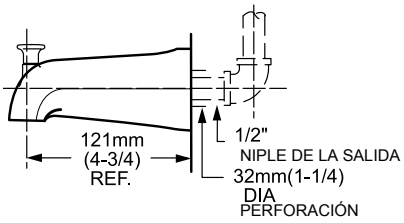

Acabado disponible:
.002 Cromo

PORTSMOUTH

Salida para tina con botón desviador

Código: 8888730MX

- Construcción sólida en latón

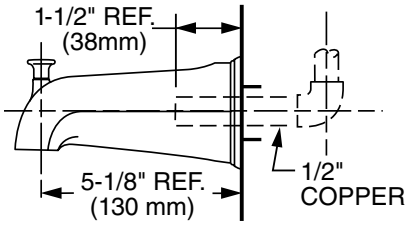

Acabado disponible:
.002 Cromo

INSTITUCIONAL

American Standard
PART OF LIXIL

Selectronic™
Más Allá del Sentido Común

Presentamos la más avanzada línea de productos: Selectronic estilizadas llaves que fueron diseñadas por nuestros ingenieros para ahorrar agua, energía y dinero.

Son ideales para aplicaciones "libres de manos" que llaman a la higiene, alto desempeño y bajo mantenimiento. Sin lugar a dudas, son los productos con el mejor costo beneficio para instalar, mantener e inventariar.

- Ideal para: Instalaciones comerciales. Anti-vandálicas
- Operan con rangos de presión de 20 – 80 PSI
- Mangueras flexibles de alimentación de 3/8"y 20"de longitud

Cuatro opciones de poder:

1.Corriente directa (DC)
2.Corriente alterna (AC)
3.Multi contactos hasta 15 equipos en serie (Multi-AC)
4.Long-Life Battery (LLB) Batería Larga Vida

Volumen Agua:
0.5 gpf/ 1.9 Lpm

Tipos de operación:
A) Convencional: El flujo de agua se activa cuando las manos están en el rango de presencia y se desactiva cuando no lo están.
B) Temporizador: El flujo de agua se activa por un periodo de tiempo predeterminado para mayor conservación del agua.
C) Sin tocar: El flujo de agua se activa con sólo pasar la mano y se desactiva pasándola de nuevo, sin necesidad de tocar la llave.

Características y Opciones Innovadoras

Filtro integral patentado

- Mantiene las tuberías libres de residuos y prolonga la vida de la válvula solenoide.
- Rejilla de acero inoxidable que reduce los costos de mantenimiento.
- Filtro para residuos integrado, reduce el mantenimiento al mínimo.

Válvula mezcladora termostática

- Cumple con la norma ASSE 1016.
- Permite preseleccionar la temperatura del agua para máximo confort.
- Previene quemaduras y permite el uso del agua más eficiente.
- Se conecta directamente a la entrada del solenoide.

Código: 605XTMVMX

Control remoto Selectronic

- Cambia el rango de movimiento y el tiempo de operación.
- Se ajusta con sólo tocar un botón y sin herramientas.
- Selecciona 9 funciones distintas fácilmente.

Código: 605XRCTMX

Eliminador de poder

- Activa hasta 15 unidades desde una sola fuente de poder.
- Eliminador de respaldo que cierra válvulas cuando la energía principal falla.
- Facilita la planeación y el diseño de los servicios
- Eliminador de poder con 4 años de vida útil, olvídese del mantenimiento.
- Reduce costos de instalación.
- Los modelos multi AC requieren el uso de este eliminador.

Código: M950223-0070A

LLAVES ELECTRÓNICAS

Requiere Alta Presión

NEXTGEN

Llave electrónica para lavabo

Código: 7755103MX

PRODUCTO N NUEVO

- 0.35 gpm
- Construcción sólida de latón
- Batería y válvula dentro del cuerpo de la llave (no requiere caja de conexiones externa)
- Fácil instalación
- Ajuste de rango de detección sin herramientas
- Parámetros ajustables mediante Control Remoto Selectronic
- No incluye drenaje de rejilla

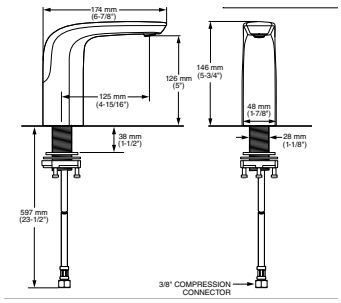

Acabado disponible:
.002 Cromo

SERIN

Llave electrónica para lavabo

Código:
Llave DC: 2064155MX
Llave LLB: 2064145MX

- 0.5 gpm
- Construcción sólida de latón
- Ajuste de rango de detección sin herramientas
- Opción de válvula termostática
- Operación DC o LLB permanente
- No incluye drenaje de rejilla

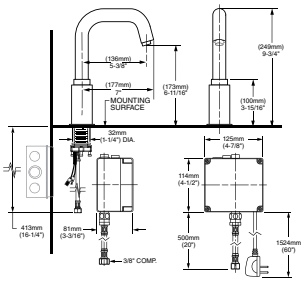

Acabado disponible:
.002 Cromo

SERIN

Llave electrónica de pared para lavabo

Código:
Llave DC: T064355MX
Llave LLB: T064345MX

- 0.5 gpm
- Construcción sólida de latón
- Ajuste de rango de detección sin herramientas
- Opción de válvula termostática
- Operación DC o LLB permanente
- No incluye drenaje de rejilla
- Requiere de la siguiente válvula para su funcionamiento: R350MX (Se vende por separado)

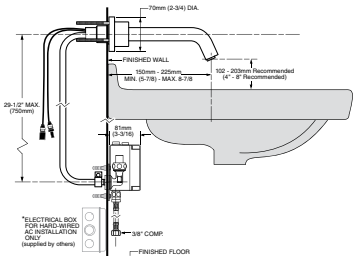

Acabado disponible:
.002 Cromo

Cuatro opciones de poder:

1.Corriente directa (DC)
2.Corriente alterna (AC)
3.Multi contactos hasta 15 equipos en serie (Multi-AC)
4.Long-Life Battery (LLB) Batería Larga Vida

American Standard PART OF LIXIL

SERIN

Soporte para llave electrónica de pared

Código: R350MX

- Exclusivo para llave electrónica de pared Serin modelos: T0643355MX y T064345MX

Acabado disponible:
.002 Cromo

MOMENTS

Llave electrónica para lavabo

Código:
- **Llave Multi AC: 2506175MX**
- **Llave AC: 2506165MX**
- **Llave DC: 2506155MX**

- 0.5 gpm
- Construcción sólida de latón
- Ajuste de rango de detección sin herramientas
- Opción de válvula termostática
- Operación DC o AC permanente
- No incluye drenaje de rejilla
- Para la función Multi-AC no se incluye eliminador
- El eliminador M950223-0070A Multi AC se vende por separado

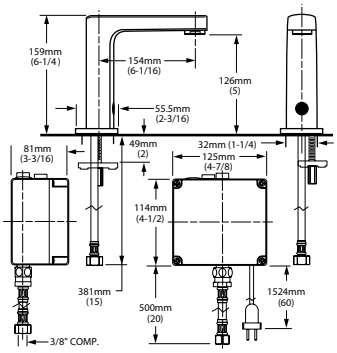

Acabado disponible:
.002 Cromo

SELECTRONIC

Llave electrónica para lavabo

Código:
- **Llave Multi AC: 6057105MX**
- **Llave AC: 6056105MX**
- **Llave DC: 6055105MX**

- 0.5 gpm
- Construcción sólida de latón
- Ajuste de rango de detección sin herramientas
- Opción de válvula termostática
- Operación DC o AC permanente
- No incluye drenaje de rejilla
- Para la función Multi-AC no se incluye eliminador
- El eliminador M950223-0070A Multi AC se vende por separado

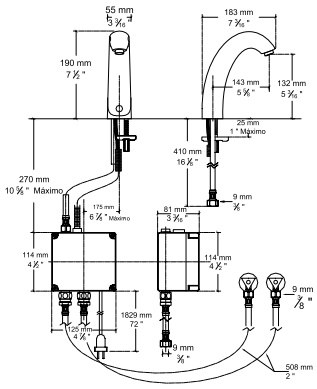

Acabado disponible:
.002 Cromo

Cuatro opciones de poder:

1.Corriente directa (DC)
2.Corriente alterna (AC)
3.Multi contactos hasta 15 equipos en serie (Multi-AC)
4.Long-Life Battery (LLB) Batería Larga Vida

LLAVES ELECTRÓNICAS

Requiere Alta Presión

INNSBROOK

Llave electrónica para lavabo

Código:
- **Llave Multi AC : 6057205MX**
- **Llave AC : 6056205MX**
- **Llave DC : 6055205MX**

- 0.5 gpm
- Construcción sólida de latón
- Ajuste de rango de detección sin herramientas
- Opción de válvula termostática
- Operación DC o AC permanente
- No incluye drenaje de rejilla
- Para la función Multi-AC no se incluye eliminador
- El eliminador M950223-0070A Multi-AC se vende por separado

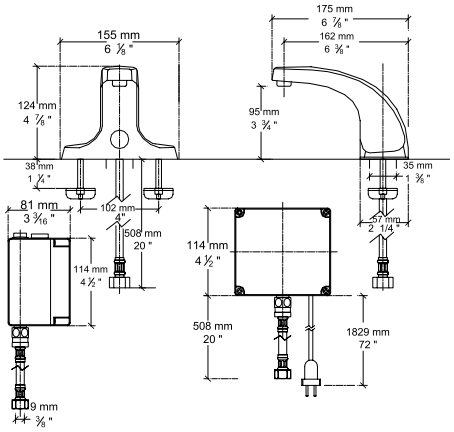

Acabado disponible:
.002 Cromo

METERING

Llave temporizadora de push

Código: 1340109MX

- 1.5 gpm
- Construcción sólida de latón
- Llave temporizadora regulable
- No incluye desagüe
- Antivandálica

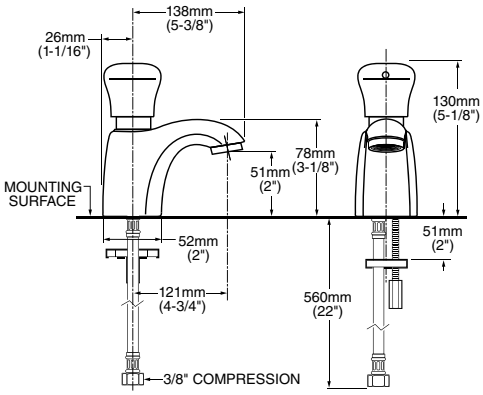

Acabado disponible:
.002 Cromo

Cuatro opciones de poder:

1.Corriente directa (DC)
2.Corriente alterna (AC)
3.Multi contactos hasta 15 equipos en serie (Multi-AC)
4.Long-Life Battery (LLB) Batería Larga Vida

American Standard
PART OF LIXIL

Fluxómetro electrónico DC para taza de 6 Lpd

Código: 6065161MX

- Puede ajustarse, evitando desperdicio de agua por ajustes erróneos o vandalismo
- Spud de 38 mm
- El alcance del sensor puede ser ajustado manualmente o por control
- Incluye baterías
- Cuenta con botón mecánico de descarga, permitiendo descargas adicionales en caso necesario, logrando que el fluxómetro funcione a pesar de la falta de energía

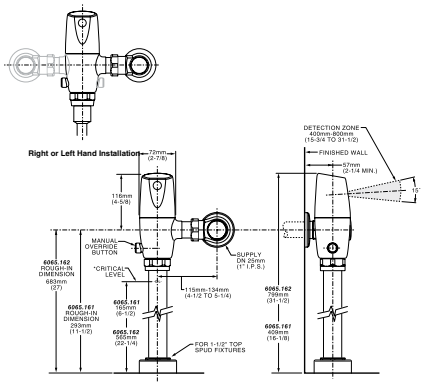

Acabado disponible:
.002 Cromo

Fluxómetro electrónico DC para taza de 4.8 Lpd FloWise®

Código: 6065121MX

- Fluxómetro de descarga ecológica de 4.8 lts
- Spud de 38 mm
- Puede ajustarse, evitando desperdicio de agua por ajustes erróneos o vandalismo
- El alcance del sensor puede ser ajustado manualmente o por control
- Incluye baterías
- Cuenta con botón mecánico de descarga, permitiendo descargas adicionales en caso necesario, logrando que el fluxómetro funcione a pesar de la falta de energía

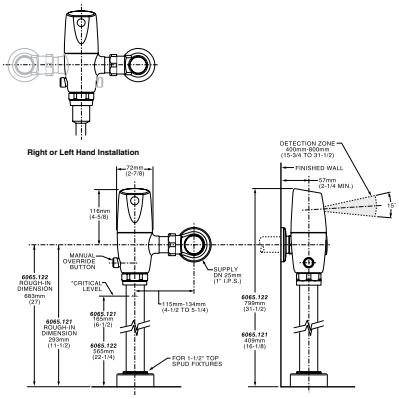

Acabado disponible:
.002 Cromo

Fluxómetro electrónico DC para mingitorio de 3.8 Lpd

Código: 6063101MX

- Puede ajustarse, evitando desperdicio de agua por ajustes erróneos o vandalismo
- Spud de 19 mm
- El alcance del sensor puede ser ajustado manualmente o por control
- Incluye baterías
- Cuenta con botón mecánico de descarga, permitiendo descargas adicionales en caso necesario, logrando que el fluxómetro funcione a pesar de la falta de energía

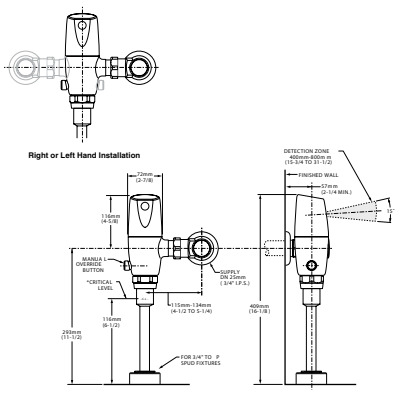

Acabado disponible:
.002 Cromo

American Standard
PART OF LIXIL

Requiere Alta Presión

Fluxómetro electrónico DC para mingitorio de 1.9 Lpd FloWise®

Código: 6063051MX

- Fluxómetro de descarga ecológica de 1.9 lts
- Spud de 19 mm
- Puede ajustarse, evitando desperdicio de agua por ajustes erróneos o vandalismo
- El alcance del sensor puede ser ajustado manualmente o por control
- Incluye baterías
- Cuenta con botón mecánico de descarga, permitiendo descargas adicionales en caso necesario, logrando que el fluxómetro funcione a pesar de la falta de energía

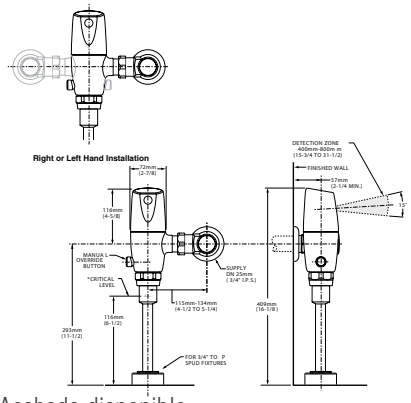

Acabado disponible:
.002 Cromo

Fluxómetro electrónico DC para mingitorio de 0.5 Lpd FloWise®

Código: 6063013MX

- Fluxómetro de descarga ecológica de 0.5 lts
- Spud de 19 mm
- Puede ajustarse, evitando desperdicio de agua por ajustes erróneos o vandalismo
- El alcance del sensor puede ser ajustado manualmente o por control
- Incluye baterías
- Cuenta con botón mecánico de descarga, permitiendo descargas adicionales en caso necesario, logrando que el fluxómetro funcione a pesar de la falta de energía

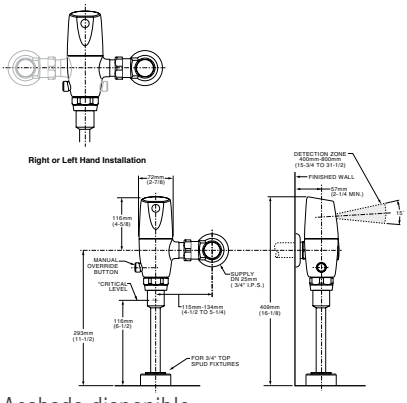

Acabado disponible:
.002 Cromo

Fluxómetro manual para taza de 6 Lpd altura 11-1/2"

Código: 6047161MX

- Diseño vanguardista
- Minimalista
- La instalación puede ser a la derecha o izquierda
- Spud de 38 mm

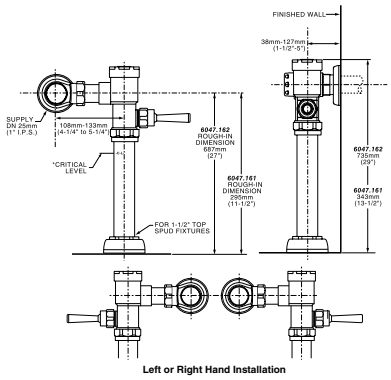

Acabado disponible:
.002 Cromo

Fluxómetro manual para taza de 4.8 Lpd altura 11-1/2" FloWise®

Código: 6047121MX

- Diseño vanguardista
- Minimalista
- Fluxómetro de descarga ecológica de 4.8 lts
- La instalación puede ser a la derecha o izquierda
- Spud de 38 mm

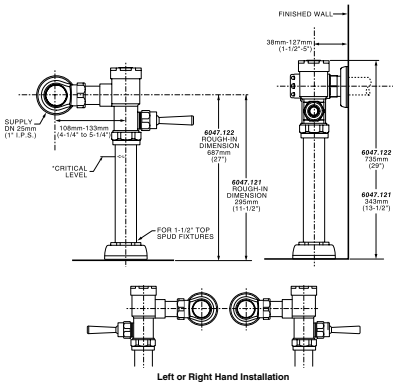

Acabado disponible:
.002 Cromo

Fluxómetro manual para mingitorio de 3.8 Lpd altura 11-1/2"

Código: 6045101MX

- Diseño vanguardista
- Minimalista
- La instalación puede ser a la derecha o izquierda
- Spud de 19 mm

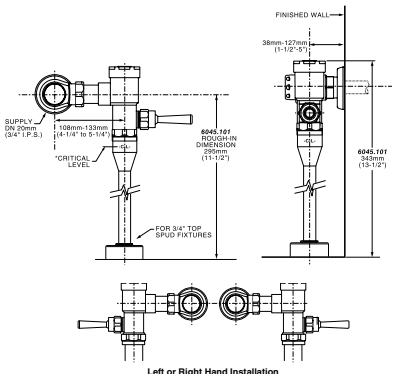

Acabado disponible:
.002 Cromo

American Standard
PART OF LIXIL

Fluxómetro manual para mingitorio de 3 Lpd altura 11-1/2”

Código: 6045066MX

- Diseño vanguardista
- Minimalista
- La instalación puede ser a la derecha o izquierda
- Spud de 19 mm

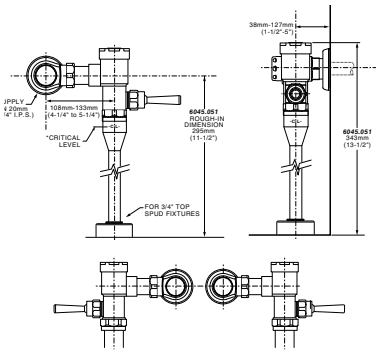

Acabado disponible:
.002 Cromo

Fluxómetro manual para mingitorio de 1.9 Lpd altura 11-1/2" FloWise®

Código: 6045051MX

- Diseño vanguardista
- Minimalista
- Fluxómetro de descarga ecológica de 1.9 lts
- La instalación puede ser a la derecha o izquierda
- Spud de 19 mm

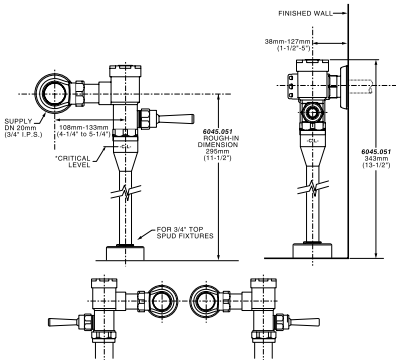

Acabado disponible:
.002 Cromo

Fluxómetro manual para mingitorio de 0.5 Lpd altura 11-1/2” FloWise®

Código: 6045013MX

- Diseño vanguardista
- Minimalista
- Fluxómetro de descarga ecológica de 0.5 lts
- La instalación puede ser a la derecha o a la izquierda
- Spud de 19 mm

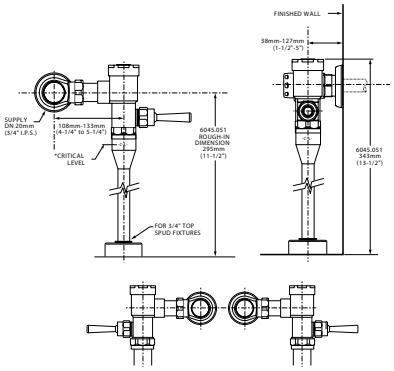

Acabado disponible:
.002 Cromo

Llave angular

Código: 8888063MX

- Válvula de retención
- Incluye dos tubos de cobre
- Incluye chapetón
- Funciona a baja presión

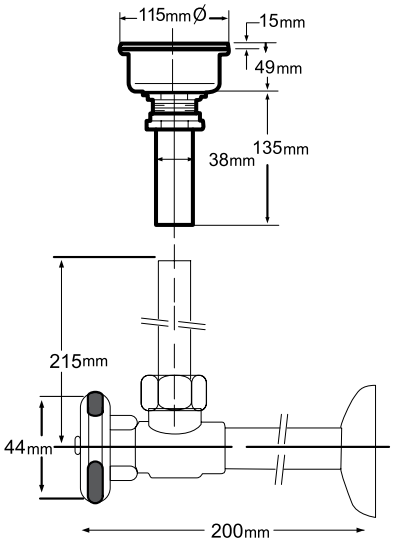

Acabado disponible:
.002 Cromo

Céspol minimalista redondo para lavabo

Código: 8888311

- Construcción sólida en latón
- Incluye chapetón redondo

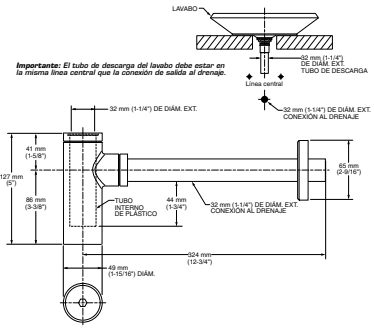

Acabado disponible:
.002 Cromo

Céspol minimalista cuadrado para lavabo

Código: 8888312

- Construcción sólida en latón
- Incluye chapetón cuadrado

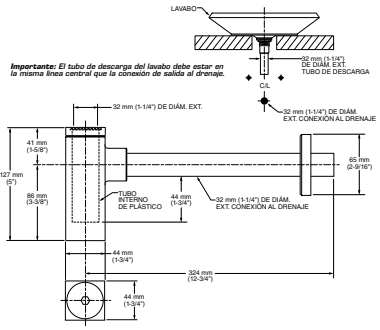

Acabado disponible:
.002 Cromo

American Standard
PART OF LIXIL

Características	Código	Tipo de Cartucho	Presión Requerida	Tipo de Presión	
Válvula de empotrar SIN balanceo de presión.	R015MX	Disco Cerámico	0.800 kg/cm2	Baja	
Válvula de empotrar SIN balanceo de presión.	R025MX	Disco Cerámico	0.800 kg/cm2	Baja	
Válvula de empotrar CON balanceo de presión.	R115MX	Disco Cerámico	1.000 kg/cm2	Media	
Válvula de empotrar CON balanceo de presión y control de flujo.	R115SSMX	Disco Cerámico	1.500 kg/cm2	Media-Alta	
Válvula de empotrar CON balanceo de presión y desviador.	R116SSMX	Disco Cerámico	2.000 kg/cm2	Alta	
Válvula de empotrar CON balanceo de presión.	R125MX	Disco Cerámico	1.000 kg/cm2	Media	
Válvula de empotrar con balanceo de presión, volumen, control de temperatura y control de flujo.	R125SSMX	Disco Cerámico	1.500 kg/cm2	Media-Alta	
Válvula de empotrar con balanceo de presión, y con desviador, sin control de flujo.	R126SSMX	Disco Cerámico	2.000 kg/cm2	Alta	

Válvula Cíclica de Temperatura

Permite el paso de agua, ajustando la temperatura.

Trim

Fluent

Times Square

Boulevard

Serin

Válvula Control de Volumen y Temperatura

Permite ajustar el flujo de agua y la temperatura.

Trim

Moments

Portsmouth

Studio

Colony Soft

American Standard
PART OF LIXIL

72 GRAN LUJO

75 LUJO

76 BÁSICA

77 ECONÓMICA

LLAVES DE COCINA

Requiere Alta Presión

EDGEWATER™

Mezcladora monomando de cocina
Semi-profesional con rociador

Código: 4932350MX

PRODUCTO N NUEVO

- Salida giratoria
- Rociador de 5 funciones SelectFlo™: Chorro, Spray, Jet, Brisa y Pausa
- Memoria en el maneral: permite seleccionar una temperatura sin necesidad de ajustar el maneral cada vez
- Cartucho de disco cerámico
- Construcción sólida de latón

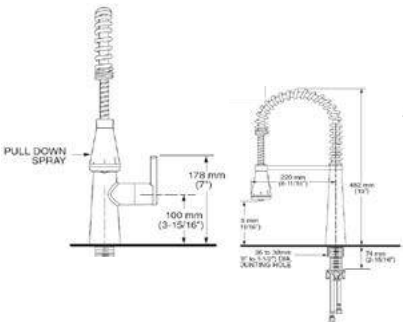

Acabados disponibles:
.002 Cromo
.075 Acero Inoxidable (PVD)

EDGEWATER™

Mezcladora monomando de cocina
Pull-Down

Código: 4932300MX

PRODUCTO N NUEVO

- Salida giratoria
- Rociador de 5 funciones SelectFlo™: Chorro, Spray, Jet, Brisa y Pausa
- Cartucho de disco cerámico
- Construcción sólida de latón
- Tecnología de rociador retráctil Dock-Tite™ y Re-Trax™

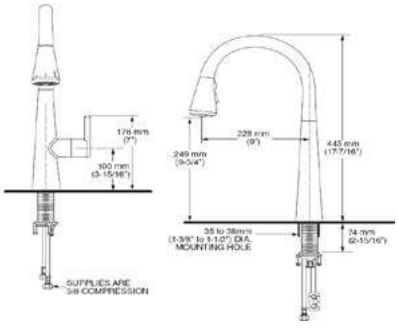

Acabados disponibles:
.002 Cromo
.075 Acero Inoxidable (PVD)

BEALE SENSOR

Mezcladora monomando de cocina
Hands-Free Pull-Down

Código: 4931380MX

PRODUCTO N NUEVO

- Salida giratoria
- Activación Selectronic sin contacto
- Seguro corredizo para conversión a modo manual
- Dos tipos de chorro, función de pausa y botones al color de la llave
- Cartucho de disco cerámico
- Construcción sólida de latón
- Tecnología de rociador retráctil Dock-Tite™ y Re-Trax™
- Operación DC (Corriente Directa) incluye 4 baterías AA
- También puede operar con opción AC (Corriente Alterna) se vende por separado

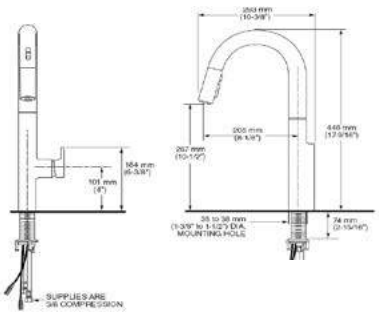

Acabados disponibles:
.002 Cromo
.075 Acero Inoxidable (PVD)

BEALE

Mezcladora monomando de cocina Pull-Down

PRODUCTO N NUEVO

Código: 4931300MX

- Salida giratoria
- Dos tipos de chorro, función de pausa y botones al color de la llave
- Cartucho de disco cerámico
- Construcción sólida de latón
- Tecnología de rociador retráctil Dock-Tite™ y Re-Trax™

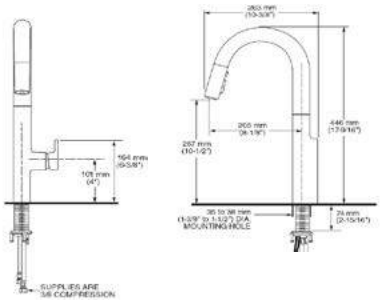

Acabados disponibles:
.002 Cromo
.075 Acero Inoxidable (PVD)

ESTATE

Mezcladora monomando de cocina

PRODUCTO N NUEVO

Código: 4968300MX

- Salida giratoria
- Diseño orgánico y elegante con rociador semi-anidado
- Tecnología de rociador retráctil Dock-Tite™ y Re-Trax™
- Cartucho de disco cerámico
- Construcción sólida de latón
- 3 funciones con botones al color de la llave: chorro, spray y pausa
- Rociadores con detalles de color, que ofrece una imagen personalizada (se venden por separado)

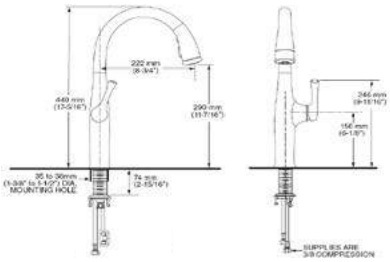

Acabados disponibles:
.002 Cromo
.075 Acero Inoxidable (PVD)

ESTATE

Rociador

PRODUCTO N NUEVO

Rociador Estate Candy Apple Red
Código: 4968331

Rociador Estate Aqua Sky
Código: 4968332

Rociador Estate Citrone Lime
Código: 4968333

Rociador Estate Slate Gray
Código: 4968334

Acabados disponibles:
.002 Cromo
.075 Acero Inoxidable (PVD)

QUINCE

Mezcladora monomando de cocina semi-profesional con rociador extraíble y spray de volumen ajustable

Código: 4433350MX

- Salida giratoria
- Salida con altura de 20” (508mm)
- Garantía limitada de por vida en acabado y funcionamiento
- Cartucho de disco cerámico
- Construcción sólida en latón
- Incluye chapetón

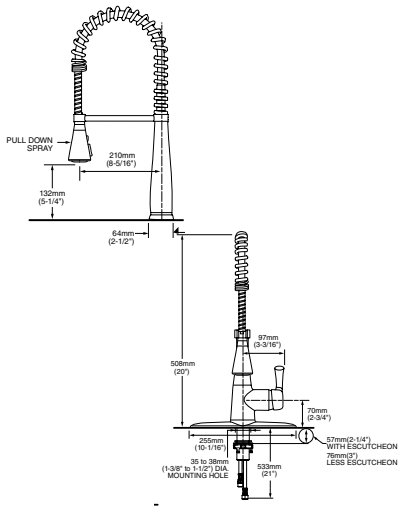

Acabados disponibles:
.002 Cromo
.075 Acero Inoxidable (PVD)

QUINCE

Mezcladora monomando de cocina con rociador extraíble y spray de volumen ajustable

Código: 4433300MX

- Salida giratoria
- Memoria de temperatura
- Garantía limitada de por vida en acabado y funcionamiento
- Cartucho de disco cerámico
- Construcción sólida en latón
- Incluye chapetón

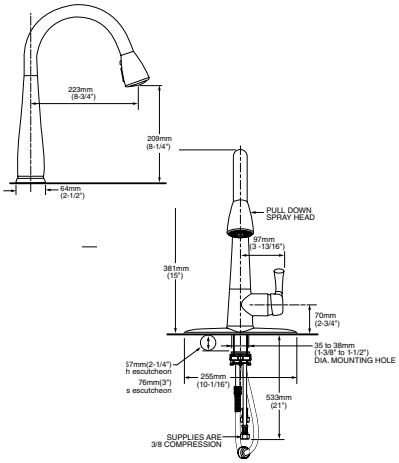

Acabado disponible:
.002 Cromo

FAIRBURY

Mezcladora monomando de cocina con rociador extraíble y spray de volumen ajustable

Código: 4005MX

- Salida giratoria
- Memoria de temperatura
- Botón de pausa: Permite detener temporalmente el flujo del rociador
- Garantía limitada de por vida en acabado y funcionamiento
- Cartucho de disco cerámico
- Construcción sólida en latón
- Incluye chapetón

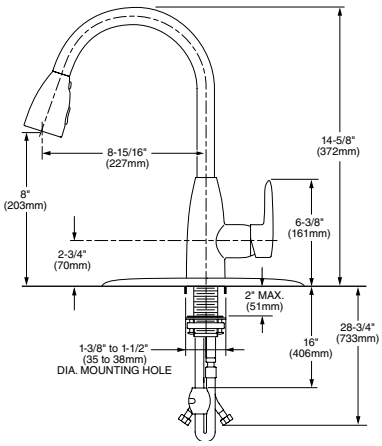

Acabado disponible:
MBF Negro Mate

HAMPTON

Mezcladora duomando de cocina

LUJO

Código: 4770732MX

- Salida giratoria
- Manerales palanca metal
- Garantía limitada de por vida en acabado y funcionamiento
- Cartucho de disco cerámico

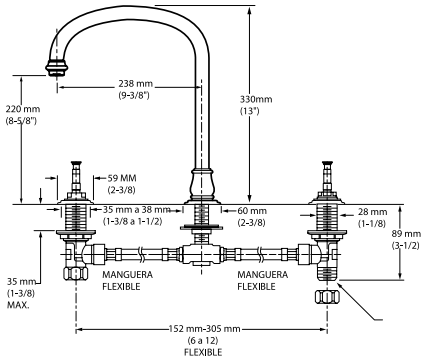

Acabado disponible:
.002 Cromo

American Standard
PART OF LIXIL

HERITAGE

Mezcladora duomando de cocina o bar 4”

Código: 7500170MX

- Salida giratoria
- Maneral tipo quirúrgico
- Salida alta de cuello de ganso
- Antivandálica
- Cartucho de disco cerámico
- Garantía limitada de por vida en acabado y funcionamiento

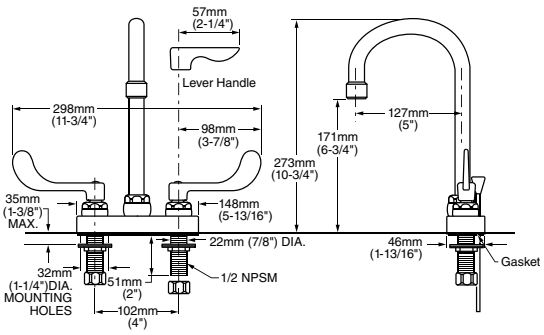

Acabado disponible:
.002 Cromo

HERITAGE

Llave sencilla de bar

Código: 7100241HMX

- Salida giratoria
- Maneral palanca
- Para cualquier tipo de presión
- Cartucho de disco cerámico
- Garantía limitada de por vida en acabado y funcionamiento

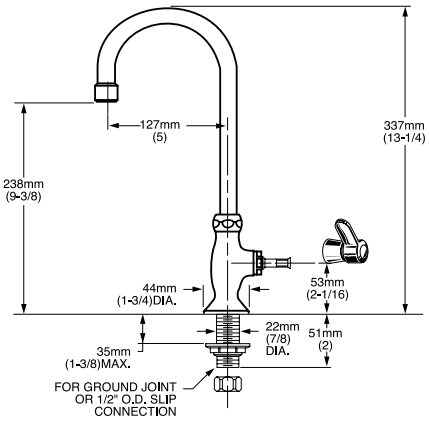

Acabado disponible:
.002 Cromo

COLONY SOFT

Mezcladora monomando de cocina con rociador extraíble Pull-Down

Código: 4175300F15MX

- Salida giratoria
- Rociador extraíble con spray ajustable
- Memoria de temperatura
- Puede colocarse con o sin chapetón
- Garantía limitada de por vida en acabado y funcionamiento
- Cartucho de disco cerámico
- Construcción sólida en latón
- Incluye chapetón

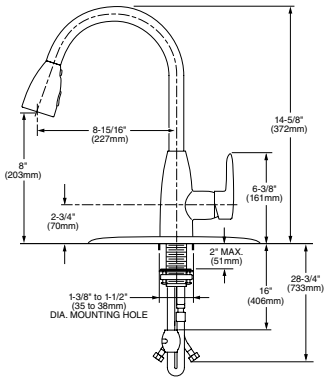

Acabados disponibles:
.002 Cromo
.075 Acero Inoxidable (PVD)

COLONY SOFT

Mezcladora monomando de cocina

Código: 4175500MX

- Salida giratoria
- Cartucho de disco cerámico
- Garantía limitada de por vida en acabado y funcionamiento
- Incluye chapetón

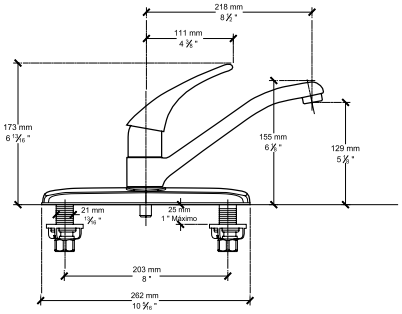

Acabado disponible:
.002 Cromo

COLONY SOFT

Mezcladora duomando de cocina con salida cuello de ganso

Código: 4275550MX

- Salida giratoria
- Cartucho de disco cerámico
- Garantía limitada de por vida en acabado y funcionamiento

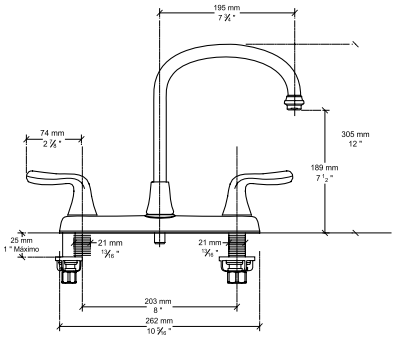

Acabado disponible:
.002 Cromo

81 GRAN LUJO

82 LUJO

83 BÁSICA

83 ECONÓMICA

84 INSTITUCIONAL

ASIENTOS

ASIENTOS

Uno de los principios de **American Standard** es ofrecer soluciones totales a sus clientes y consumidores, es por eso que nuestros asientos de baño son el complemento perfecto para su inodoro. Lo invitamos a conocer nuestra amplia gama de asientos, sea bienvenido al confort y calidad **American Standard**

Easy Lift

El asiento puede ser removido presionando ambos botones, permite una fácil extracción y reinserción sin necesidad de herramientas, para una limpieza rápida y fácil.

Innovación

Exclusivo sistema de cierre lento (Slow Close) para mayor seguridad.

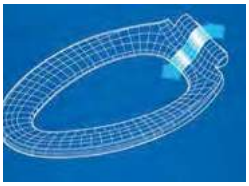

Ergonomía

Diseñados ergonómicamente para brindarle una mayor comodidad y confort.

Bisagras Extraíbles

Algunos de nuestros asientos cuentan con bisagras extraíbles para una limpieza más a fondo en estas áreas tan difíciles.

Redondos y Elongados

Contamos con gran variedad de modelos de los dos tipos.
Redondo: la medida del centro de los pernos, al frente de la taza es de 42 cm.
Elongado: la medida del centro de los pernos, al frente de la taza es de 47 cm.

Telescópico

Cubierta telescópica que cubre el asiento al estar cerrado.

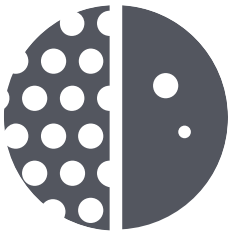

EverClean®

Es un esmalte de doble capa con base de plata que inhibe el crecimiento de las bacterias causantes de manchas y olores, moho y hongos.

TOME EN CUENTA QUE ...

Cualquier producto que es utilizado varias veces al día por más de una persona debe tener gran calidad para resistir el uso a través de los años. Por eso nuestros asientos son diseñados con confort y duración en mente.

TIPOS DE MATERIAL DE ASIENTOS:

- **MADERA TERMOMOLDEADA:**
  Durable
  Fácil de limpiar
  Mayor conservación de calor
- **PLÁSTICO:**
  Color uniforme
  Larga duración
  Sólido
  Fácil de limpiar
- **DUROPLAST:**
  Resistente a rayones
  Se ve y se siente como cerámica
  Gran durabilidad

BOULEVARD

Código: 5218210

- Asiento elongado
- Diseño ergonómico
- Frente cerrado
- Exclusivo sistema de cierre lento que lo hace silencioso y seguro
- **Telescópico:** la tapa cubre completamente al asiento cuando está cerrado
- **Sistema Easy Lift:** el asiento puede ser removido presionando ambos botones, permite una fácil extracción y reinserción sin necesidad de herramientas
- Hecho de Duroplast, una superficie resistente que asemeja cerámica
- Superficie antimicrobial **EverClean®**

Color disponible:
.020 Blanco

TROPIC

Código: 5256A65C

- Asiento elongado
- Diseño ergonómico
- Frente cerrado
- Exclusivo sistema de cierre lento que lo hace silencioso y seguro
- **Sistema Easy Lift:** el asiento puede ser removido presionando ambos botones, permite una fácil extracción y reinserción sin necesidad de herramientas
- Hecho de Duroplast, una superficie resistente que asemeja cerámica
- Superficie antimicrobial **EverClean®**

Color disponible:
.020 Blanco

LUJO

CHAMPION® SLOW CLOSE

Código: 5325010

- Asiento elongado 100% polipropileno virgen
- Diseño ergonómico
- Frente cerrado
- Exclusivo sistema de cierre lento que lo hace silencioso y seguro
- Parte de la familia Champion®
- Incluye tuercas y bisagras

Sistema exclusivo de cierre lento para una mayor seguridad.

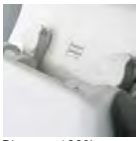
Bisagras 100% ajustables y extraíbles.

Un click y listo.

Ahora usted podrá retirar fácilmente el asiento.

Usted podrá limpiar perfectamente toda la zona.

Colóquelo nuevamente y listo.

Color disponible:
.020 Blanco

CADET

Código: 5350110

- Asiento elongado 100% polipropileno virgen
- Diseño ergonómico
- Frente cerrado
- Exclusivo sistema de cierre lento que lo hace silencioso y seguro
- **Telescópico:** la tapa cubre completamente al asiento cuando está cerrado
- Incluye tuercas y bisagras
- Superficie antimicrobial **EverClean®**

Color disponible:
.020 Blanco

RAVENNA

Código: 5311012

- Asiento elongado de madera termo moldeada sin porosidad que evita que se hinche
- Diseño ergonómico
- Frente cerrado
- Incluye tuercas y bisagras
- Mayor conservación de calor

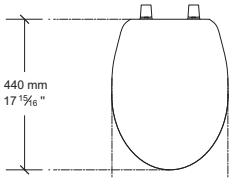

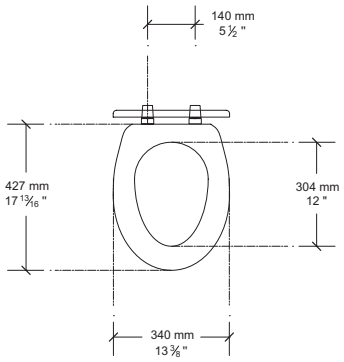

Color disponible:
.020 Blanco

M-235

Código: 11004

- Asiento elongado 100% polipropileno virgen
- Diseño ergonómico
- Frente abierto
- Incluye tuercas y bisagras

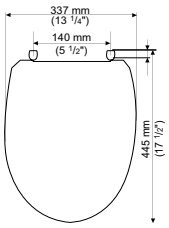

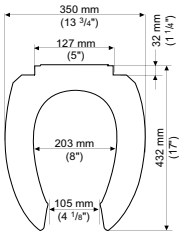

Colores disponibles:
.020 Blanco
.021 Marfil

M-135

Código: 11002

- Asiento redondo 100% polipropileno virgen
- Diseño ergonómico
- Frente abierto
- Incluye tuercas y bisagras

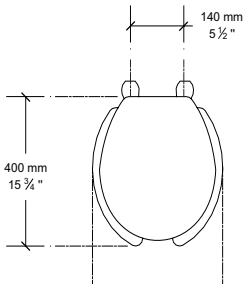

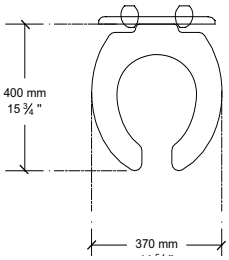

Colores disponibles:
.020 Blanco
.021 Marfil

HABITAT H-137

Código: 11029

- Asiento redondo 100% polipropileno virgen
- Diseño ergonómico
- Frente abierto
- Incluye tuercas y bisagras

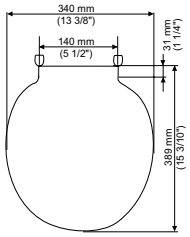

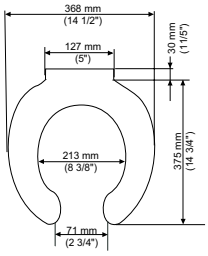

Colores disponibles:
.020 Blanco
.021 Marfil

INFANTIL FLOWISE®

Código: 5001G055

- Asiento redondo 100% polipropileno virgen con agente antibacterial **EverClean®**
- Diseño ergonómico
- Frente abierto
- Sin tapa
- Exclusivo para el inodoro Infantil FloWise
- Incluye tuercas y bisagras

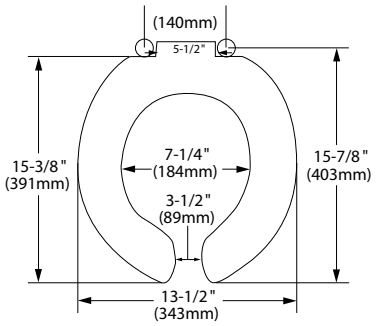

Color disponible:
.020 Blanco

USO RUDO

Código: 5901110T

- Asiento elongado 100% polipropileno virgen con agente antibacterial **EverClean®**
- Diseño ergonómico
- Frente abierto
- Sin tapa
- Para uso extra rudo
- Exclusivo para tazas de fluxómetro
- Bisagras de acero inoxidable

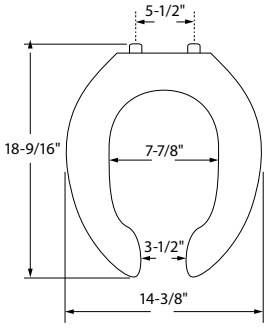

Color disponible:
.020 Blanco

M-230

Código: 11005

- Asiento elongado 100% polipropileno virgen
- Diseño ergonómico
- Frente abierto
- Exclusivo para tazas de fluxómetro
- Incluye tuercas y bisagras

Dimensión A 144.0 mm
Dimensión B 418.0 mm
Dimensión C 357.0 mm
Dimensión D 212.0 mm
Dimensión E 096.0 mm
Dimensión F 023.0 mm
Dimensión G 037.0 mm

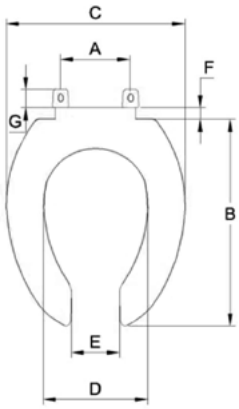

Colores disponibles:
.020 Blanco
.178 Negro

M-130

Código: 11019

- Asiento redondo 100% polipropileno virgen
- Diseño ergonómico
- Frente abierto
- Exclusivo para tazas de fluxómetro
- Incluye tuercas y bisagras

Dimensión A 140.0 mm
Dimensión B 406.0 mm
Dimensión C 225.0 mm
Dimensión D 102.6 mm
Dimensión E 367.0 mm

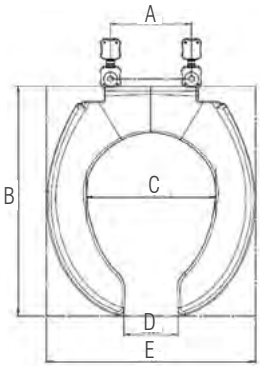

Colores disponibles:
.020 Blanco
.021 Marfil

American Standard
PART OF LIXIL

91 GRAN LUJO

93 LUJO

97 BÁSICA

101 ECONÓMICA

103 INSTITUCIONAL

105 KITS

CERÁMICA LAVABOS

¿Por dónde comenzar? Buena pregunta

Para ayudarle en el desarrollo de su proyecto, hemos organizado nuestras líneas de muebles para baño en categorías que le harán fácil la búsqueda del mueble deseado, además le damos consejos que le ayudarán a ahorrarle tiempo y dinero. Pero vamos a iniciar diciéndole por qué elegir los muebles de baño American Standard.

Estilos

En American Standard le ofrecemos una amplia gama de estilos, de tradicionales y clásicos hasta contemporáneos. Desde cambiar un lavabo del baño de visitas hasta la remodelación de su baño principal, le ofrecemos muchas opciones.

Comodidad

Desde nuestros lavabos e inodoros de altura ergonómica hasta las tinas más profundas del mercado, en American Standard no descansamos hasta que usted está cómodo.

Cerámica Vitrificada

"Vitrificada"significa impermeable, es por eso que todos nuestros inodoros y la mayoría de nuestros lavabos están hechos de este material de alto brillo. Y por si fuera poco este material es resistente a las bacterias y a las manchas ya que es fácil de limpiar.

Altura Ergonómica

Nuestros lavabos de pedestal de altura ergonómica tienen el propósito de reducir el esfuerzo para nuestra espalda al momento de ser utilizados.

Más que otro mueble, los lavabos le dan personalidad a su cuarto de baño. Es por eso que le sugerimos escoger este mueble antes de todo lo demás. Primero que nada tomemos en cuenta nuestro estilo de vida y veamos cómo será utilizado diariamente este mueble.

- Para uso familiar considere un lavabo de bajocubierta que le brindará un mayor espacio.
- Para el baño de visitas le recomendamos lavabos de sobreponer.
- Para nuestro baño principal, ¿qué tal un par de lavabos de sobrecubierta?
- Como ve hay muchas opciones, así que empecemos la elección.

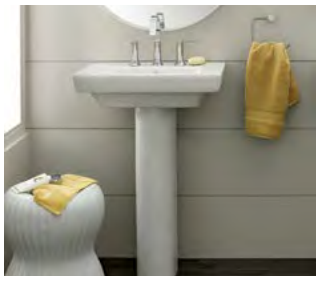

Lavabos de Pedestal
Los lavabos de pedestal cuentan con un estilo sofisticado y amplio espacio interior.Visualmente hacen su baño más grande y son perfectos para los cuartos de baño donde no es muy necesario un lugar para guardar cosas.

Lavabos de Colgar
Últimamente estos lavabos han ganado gran popularidad ya que tenemos diseños atractivos e innovadores y también porque son perfectos para personas con necesidades especiales.

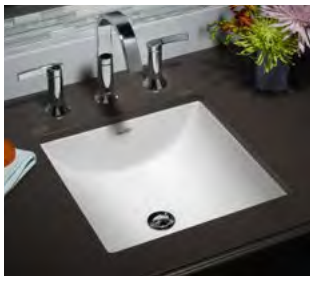

Lavabos de Bajocubierta
Los lavabos de bajocubierta tienen una vista distintivamente limpia, ya que nos ahorran un gran espacio y nos permiten colocar nuestra mezcladora de una manera creativa.

Lavabos de Sobreponer
Versátiles y estilizados, los lavabos de sobreponer se destacan siendo el foco de atención de cualquier placa o gabinete.

Lavabos de Sobrecubierta
Estos lavabos encajan a la perfección en diversos tipos de placas y gracias a su perfecto acoplamiento son los lavabos más simples de colocar.

GRAN LUJO

American Standard
PART OF LIXIL

LOFT Sobreponer

Lavabo: 0552001

- Cerámica Fire clay porcelanizada de alto brillo
- Rebosadero posterior
- Amplio espacio interior
- Lavabo de diseño minimalista

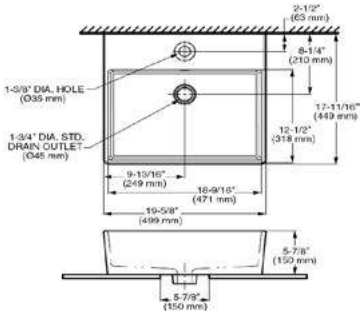

Color disponible:
.020 Blanco

BOULEVARD Pedestal

Lavabo 1P: 0641001
Lavabo 8": 0641008
Pedestal: 0010000

- Cerámica porcelanizada de alto brillo
- Disponible con perforaciones de 8" y monomando
- Rebosadero posterior
- Pedestal de altura ergonómica
- Lavabo rectangular de estilo europeo
- Versátil diseño cuyo fondo plano le permite usarlo como lavabo de pedestal, sobreponer o de sobrecubierta

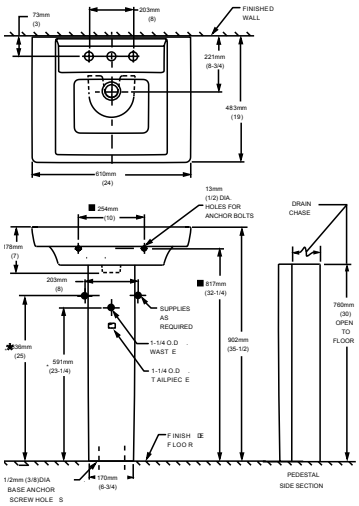

Color disponible:
.020 Blanco

BOULEVARD Bajocubierta

Lavabo: 0610000

- Cerámica porcelanizada de alto brillo
- Sin perforaciones
- Rebosadero frontal
- Amplio espacio interior
- Fondo plano

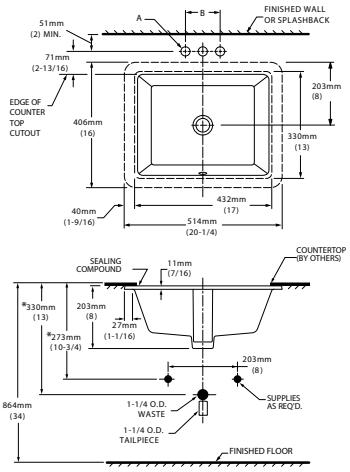

Color disponible:
.020 Blanco

American Standard
PART OF LIXIL

Lujo

American Standard
PART OF LIXIL

MESSINA Sobreponer

Lavabo: 01796

- Cerámica porcelanizada de alto brillo
- Sin perforaciones
- Sin rebosadero
- Lavabo de diseño minimalista
- Incluye drenaje para instalación

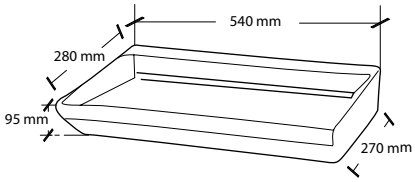

Color disponible:
.020 Blanco

STUDIO 22 Sobreponer

Lavabo: 0621001

- Cerámica porcelanizada de alto brillo
- Disponible con perforación monomando
- Rebosadero posterior
- Amplio espacio interior

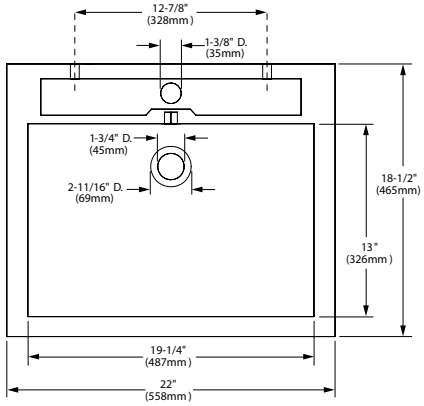

Color disponible:
.020 Blanco

RAVENNA Semipedestal

Lavabo 1P: 0268001
Toallero: 3520000
Semipedestal: 0044000

- Cerámica porcelanizada de alto brillo
- Rebosadero posterior
- Semipedestal
- Cubierta con amplio espacio
- Toallero de barra opcional
- El toallero se vende por separado

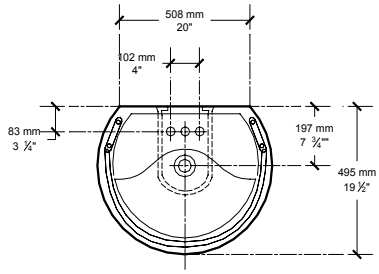

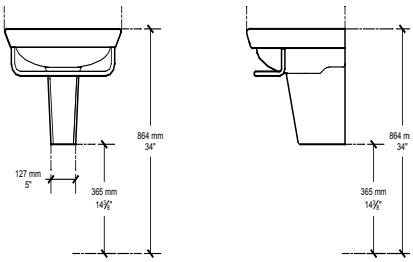

Color disponible:
.020 Blanco
Acabado disponible del toallero:
.002 Cromo

American Standard
PART OF LIXIL

LUJO

BOXE Sobreponer

Lavabo 1P: 0504001
Lavabo 8”: 0504008

- Cerámica porcelanizada de alto brillo
- Disponible con perforaciones de 8” y monomando
- Rebosadero frontal
- Lavabo de diseño minimalista

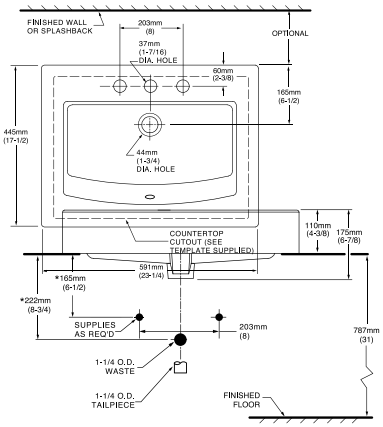

Color disponible:
.020 Blanco

ARUBA Sobreponer

Lavabo: 01797

- Cerámica porcelanizada de alto brillo
- Sin perforaciones
- Sin rebosadero
- Lavabo de diseño minimalista

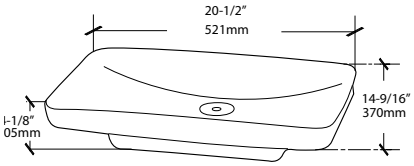

Color disponible:
.020 Blanco

TESS Sobreponer

Lavabo: 0502000

- Cerámica porcelanizada de alto brillo
- Sin perforaciones
- Sin rebosadero
- Lavabo de diseño minimalista

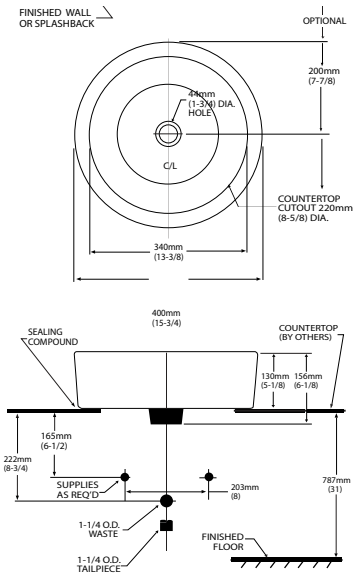

Color disponible:
.020 Blanco

American Standard
PART OF LIXIL

AERO · Sobreponer

Lavabo: 01795

- Cerámica porcelanizada de alto brillo
- Sin perforaciones
- Sin rebosadero
- Lavabo de diseño minimalista

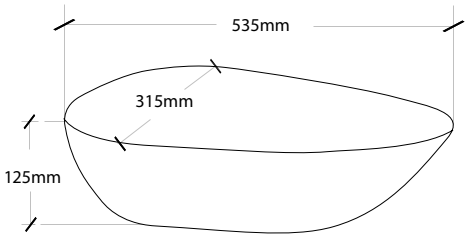

Color disponible:
.020 Blanco

CRETA · Sobreponer

Lavabo: 01798

- Cerámica porcelanizada de alto brillo
- Sin perforaciones
- Sin rebosadero
- Lavabo de diseño minimalista

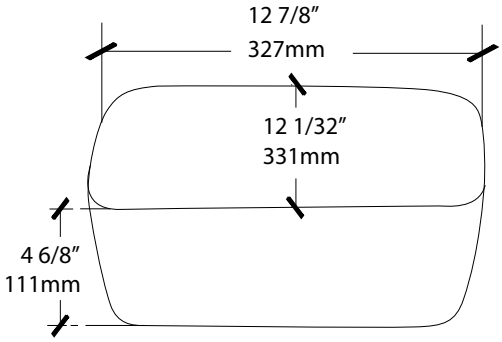

Color disponible:
.020 Blanco

BÁSICA

American Standard
PART OF LIXIL

MORNING Sobreponer

Lavabo: 0670312

- Cerámica porcelanizada de alto brillo
- Disponible con perforación monomando
- Rebosadero frontal oculto
- Amplio espacio interior

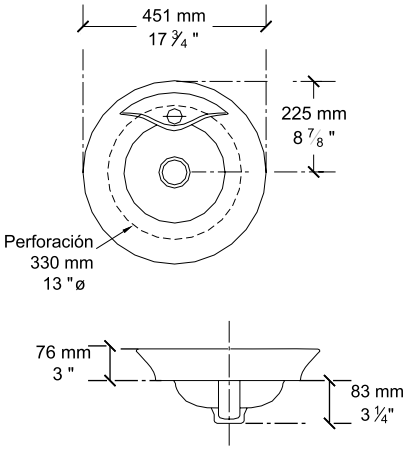

Color disponible:
.020 Blanco

NEW CADET Pedestal

Lavabo 1P: 01632
Lavabo 8": 01633
Pedestal: 01634

- Cerámica porcelanizada de alto brillo
- Disponible con perforaciones de 8" y monomando
- Rebosadero posterior
- Altura normal
- Cubierta con amplio espacio

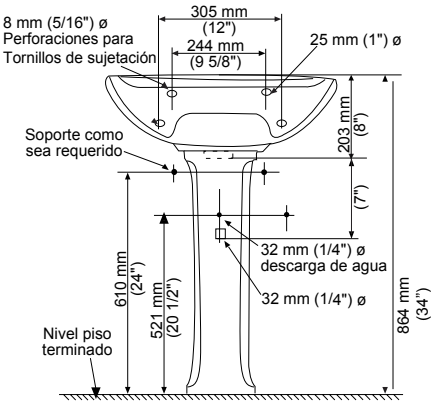

Color disponible:
.020 Blanco

FIESTA Pedestal

Lavabo 1P: 01587
Lavabo 4": 01593
Pedestal: 01639

- Cerámica porcelanizada de alto brillo
- Disponible con perforaciones de 4" y monomando
- Rebosadero posterior
- Altura normal
- Cubierta con amplio espacio

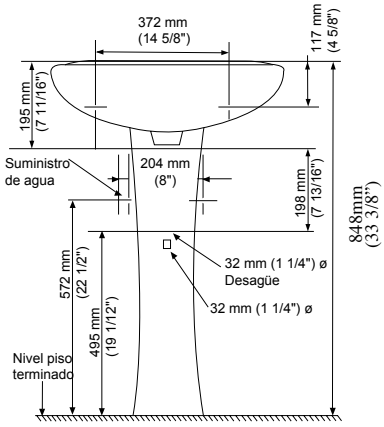

Color disponible:
.020 Blanco

BÁSICA

STUDIO CARRÉ Bajocubierta

Lavabo: 0426000

- Cerámica porcelanizada de alto brillo
- Sin perforaciones
- Rebosadero frontal o posterior

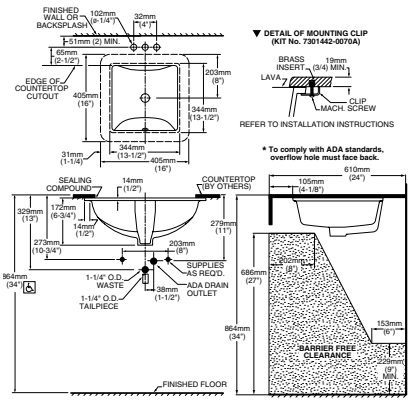

Color disponible:
.020 Blanco

STUDIO Bajocubierta

Lavabo chico: 0614000
Lavabo grande: 0618000

- Cerámica porcelanizada de alto brillo
- Sin perforaciones
- Rebosadero frontal
- Amplio espacio interior
- Disponible en dos medidas:

Lavabo Chico:
21-1/4" x 15-1/4"

Lavabo Grande:
23-5/8" x 16- 5/8"

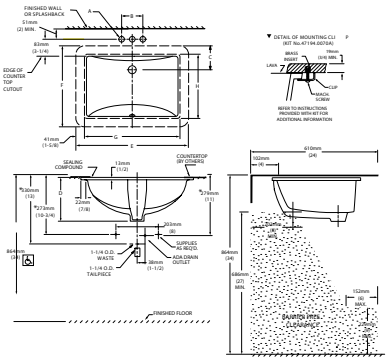

FITTING	A	B
CENTER-SET	1-1/16 (27mm)	4 (102mm)
SPREAD	1-1/4 (32mm)	8 (203mm)

CAT. NO.	E	F	G	H	C	D
0614.000	540mm (21-1/4)	387mm (15-1/4)	464mm (18-1/4)	308mm (12-1/8)	114mm (4-1/2)	209mm (8-1/4)
0618.000	600mm (23-5/8)	422mm (16-5/8)	537mm (21-1/8)	356mm (14)	108mm (4-1/4)	209mm (8-1/4)

Color disponible:
.020 Blanco

RONDALYN Sobrecubierta

Lavabo 1P: 01659
Lavabo 4": 01658
Lavabo 8": 01640

- Cerámica porcelanizada de alto brillo
- Disponible con perforaciones de 4", 8" y monomando
- Rebosadero frontal
- Amplio espacio interior
- Se adapta a la plantilla universal de 19"

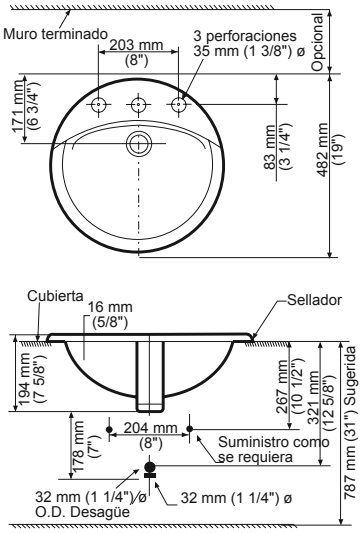

Colores disponibles:
.020 Blanco
.021 Marfil

STUDIO CARRÉ Sobrecubierta

Lavabo 1P: 0642001
Lavabo 8”: 0642008

- Cerámica porcelanizada de alto brillo
- Disponible con perforaciones de 8” y monomando
- Rebosadero posterior

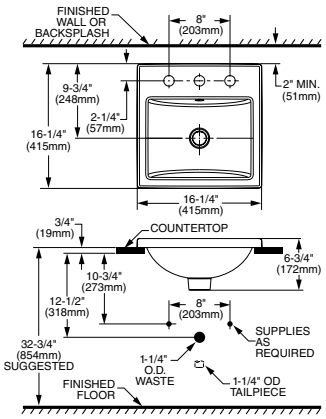

Color disponible:
.020 Blanco

CADET UNIVERSAL Sobrecubierta

Lavabo 1P: 01661
Lavabo 4”: 01660

- Cerámica porcelanizada de alto brillo
- Disponible con perforaciones de 4” y monomando
- Amplio espacio interior
- Se adapta a la plantilla universal de 19”
- Rebosadero posterior

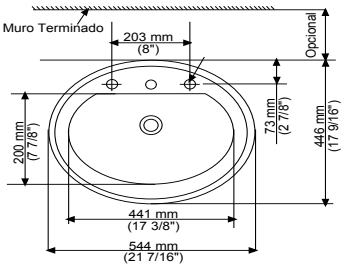

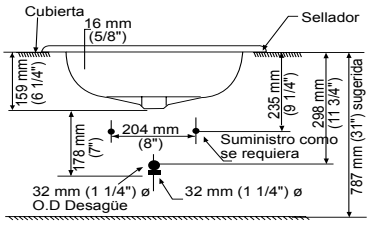

Color disponible:
.020 Blanco

REDONDO Sobrecubierta

Lavabo chico: 01646
Lavabo grande: 01645

- Cerámica porcelanizada de alto brillo
- Sin perforaciones
- Rebosadero posterior

Redondo grande

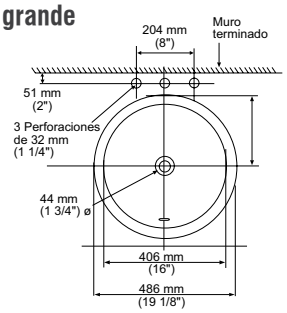

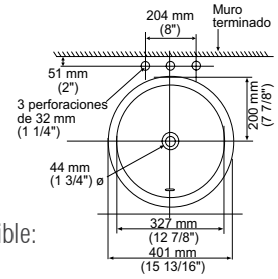

Color disponible:
.020 Blanco

American Standard
PART OF LIXIL

ECONÓMICA

American Standard
PART OF LIXIL

VERACRUZ I
De Colgar

Lavabo: 01017

- Cerámica porcelanizada de alto brillo
- Disponible con perforación de 4”
- Rebosadero posterior
- Amplio espacio interior

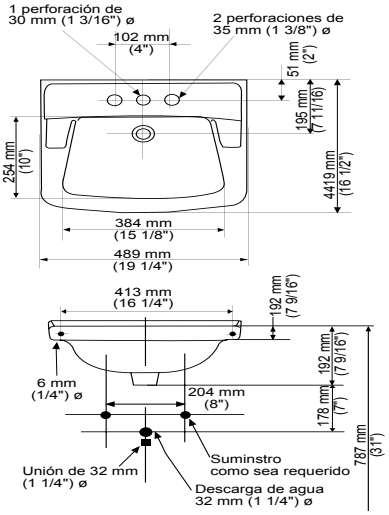

Color disponible:
.020 Blanco

NEW HABITAT
Pedestal / Colgar

Lavabo: 01058
Pedestal: 01059

- Cerámica porcelanizada de alto brillo
- Disponible con perforación de 4”
- Rebosadero posterior
- Altura normal
- Cubierta con amplio espacio
- Lavabo de pedestal o de colgar

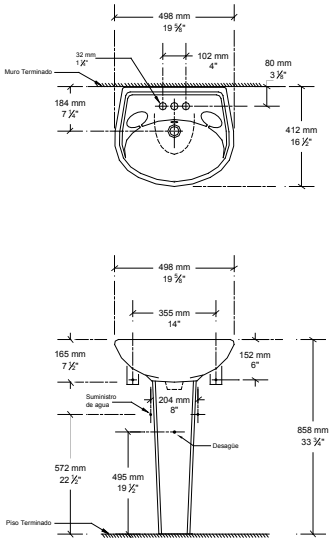

Colores disponibles:
.020 Blanco
.021 Marfil

HABITAT
Pedestal / Colgar

Lavabo: 01488
Pedestal: 01489

- Cerámica porcelanizada de alto brillo
- Disponible con perforación de 4”
- Rebosadero posterior
- Altura normal
- Lavabo de pedestal o de colgar

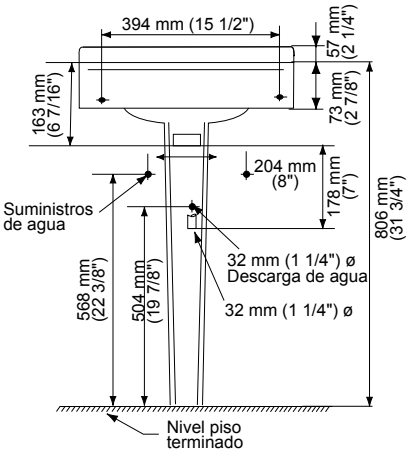

Colores disponibles:
.020 Blanco
.021 Marfil

INSTITUCIONAL

American Standard
PART OF LIXIL

WHEELCHAIR De colgar

Lavabo 1P: 9140047

- Cerámica vitrificada de alto brillo
- Rebosadero posterior
- Amplio espacio interior
- Perfecto para personas con capacidades diferentes
- Montaje a pared

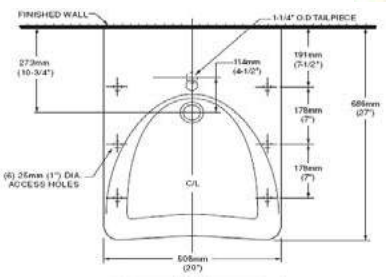

Color disponible:
.020 Blanco

WHEELCHAIR De colgar

Lavabo 4": 9141011

- Cerámica vitrificada de alto brillo
- Rebosadero posterior
- Amplio espacio interior
- Perfecto para personas con capacidades diferentes
- Montaje a pared

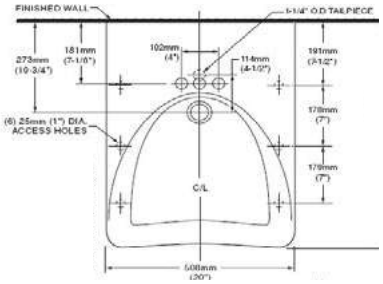

Color disponible:
.020 Blanco

DECORUM De colgar

Lavabo 1P: 9024001EC

- Cerámica vitrificada de alto brillo con superficie antimicrobial **EverClean®**
- Rebosadero posterior
- Amplio espacio interior
- Incluye brazos de soporte para fijación a pared
- Ideal para colocar a cualquier altura (ADA o normal)

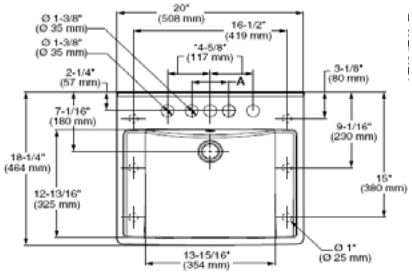

*NOT AVAILABLE ON 8" FAUCET SPREAD MODELS

FITTING	A
CENTERSET	4" (102 mm)
SPREAD	8" (200 mm)

Color disponible:
.020 Blanco

DECORUM
De colgar

Lavabo 4”: 9024004EC

- Cerámica vitrificada de alto brillo con superficie antimicrobial **EverClean®**
- Rebosadero posterior
- Amplio espacio interior
- Incluye brazos de soporte para fijación a pared
- Ideal para colocar a cualquier altura (ADA o normal)

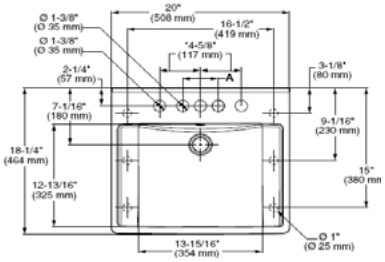

*NOT AVAILABLE ON 8" FAUCET SPREAD MODELS

FITTING	A
CENTERSET	4" (102 mm)
SPREAD	8" (203 mm)

Color disponible:
.020 Blanco

OVALYN
Bajocubierta

Lavabo grande: 01123
Lavabo chico: 01124

- Cerámica porcelanizada de alto brillo
- Sin perforaciones
- Rebosadero frontal
- Amplio espacio interior

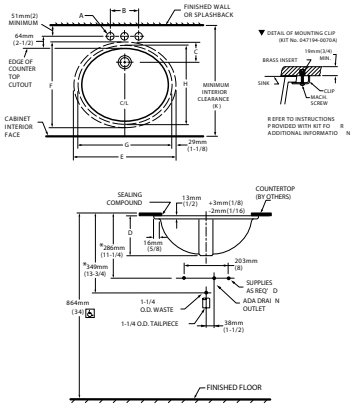

FITTING	A	B
CENTERSET	1-1/4 (32mm)	4 (102mm)
SPREAD	1-3/8 (35mm)	8 (203mm)

CAT. NO.	E	F	G	H	C	D	J	K
CHICO	489mm (19-1/4)	413mm (16-1/4)	432mm (17)	356mm (14)	103mm (4-1/16)	182mm (7-3/16)	16mm (5/8)	500mm (19-11/16)
GRANDE	546mm (21-1/2)	441mm (17-3/8)	483mm (19)	391mm (15-3/8)	95mm (3-3/4)	191mm (7-1/2)	19mm (3/4)	534mm (21-1/16)

Color disponible:
.020 Blanco

PROGRESO IMSS
De Colgar

Lavabo: 01003

- Cerámica porcelanizada de alto brillo
- Disponible con perforación de 8”
- Rebosadero posterior
- Amplio espacio interior

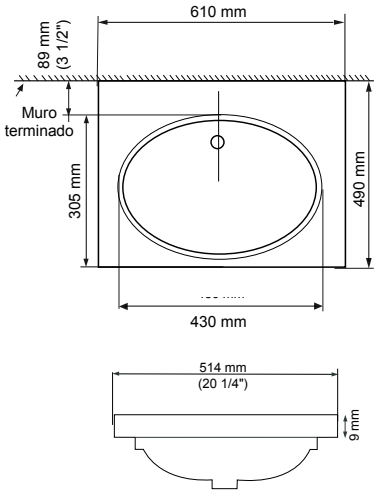

Color disponible:
.020 Blanco

LUCERNE De Colgar

Lavabo 1P: 0356421
Lavabo 4": 0355012

- Cerámica porcelanizada de alto brillo
- Disponible con perforaciones de 4" y monomando
- Rebosadero frontal

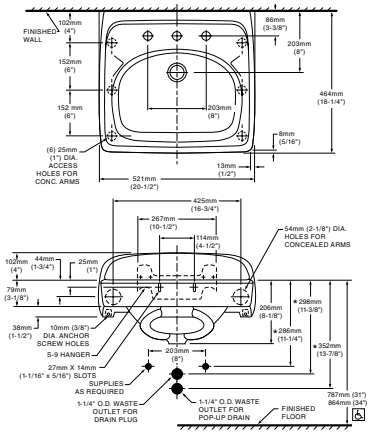

Color disponible:
.020 Blanco

American Standard no sólo cuenta con las plantas de cerámica, llaves y acrílicos más modernas del país, también tiene a su servicio nuestro Centro de Distribución (CeDis).

Con la más avanzada tecnología en logística y una inmejorable ubicación, nuestro CeDis ha hecho la cadena de distribución un proceso mucho más eficiente, flexible y dinámica, que nos permitirá atender de manera más pronta y eficaz la demanda real de nuestros productos.
Nuestro **Centro de Distribución** nos da una nueva ventaja: la posibilidad de pedir los productos que requieren complemento como kits o paquetes.
Al hacer la orden con el código kit, se asegura que recibamos todos los complementos en el mismo embarque, por ejemplo taza y tanque, mingitorio y fluxómetro o lavabo y pedestal.

A continuación está el listado de los kits. En caso de dudas, por favor contacte a su representante de ventas.

CÓDIGO DE PRODUCTO	DESCRIPCIÓN	CÓDIGO KIT
0641001.020	LAVABO BOULEVARD 1P	0641100.020
0010000.020	PEDESTAL BOULEVARD	
0641008.020	LAVABO BOULEVARD 8"	0641800.020
0010000.020	PEDESTAL BOULEVARD	
01587.020	LAVABO FIESTA 1P	01864.020
01639.020	PEDESTAL FIESTA	
01593.020	LAVABO FIESTA 4"	01865.020
01639.020	PEDESTAL FIESTA	
0268001.020	LAVABO RAVENNA 1P	0268144352.020
0044000.020	SEMIPEDESTAL RAVENNA	
3520000.002	TOALLERO RAVENNA	
01632.020	LAVABO NEW CADET 1P	01876.020
01634.020	PEDESTAL NEW CADET	
01633.020	LAVABO NEW CADET 8"	01877.020
01634.020	PEDESTAL NEW CADET	

110 GRAN LUJO

119 LUJO

123 BÁSICA

128 INSTITUCIONAL

130 TAZAS PARA FLUXÓMETRO

134 MINGITORIOS

136 MATRIZ DE ASIENTOS

CERÁMICA INODOROS

INODOROS

Recuerde que lo leyó aquí primero:
"Los días de bajar la palanca una y otra vez se acabaron"

Los inodoros American Standard fueron diseñados para brindarte el mejor desempeño y comodidad. Cada modelo está totalmente probado para asegurar una calidad superior y cumplir con las normas más estrictas de calidad en materia de inodoros.

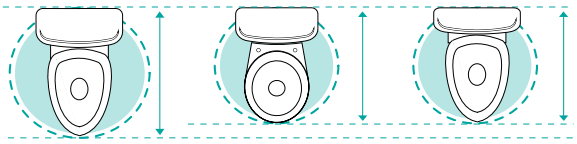

Alargada Redonda Compact

Dos piezas

Una pieza

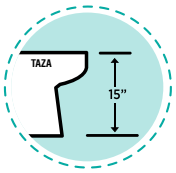

Altura normal

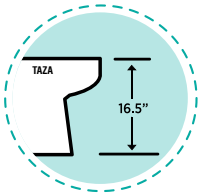

Altura Confortable

Considerando Espacios
Contamos con diversidad de tazas para todo tipo de espacios:
- Alargada o elongada para espacios amplios.
- Redonda o corta para espacios limitados.
- Medida "Compact" que proporciona la ventaja de poder colocar una taza alargada en el espacio que ocupa una taza redonda.

¿Una pieza o dos?
American Standard cuenta con una gran variedad de diseños en sus inodoros.
Una pieza (One Piece) y de dos piezas.
Contamos con la opción de trampa oculta que proporciona una vista sólida y permite una fácil limpieza o trampa expuesta.

Altura Confortable ADA
La altura estándar para los inodoros es de 15" (38.1cm) desde el suelo hasta la parte superior del borde dela taza.
La altura confortable es 16-½" (41.9cm) desde el suelo hasta la parte superior del borde de la taza, similar a la altura de una silla. Esta altura es llamada también ADA, adecuada para persona con dificultad de movilidad.

EverClean®
¡Olvídate del cloro! Por su superficie antimicrobial permanente en todo el mueble.

PowerWash® rim
Tecnología que ofrece más poder de descarga y mayor limpieza sin necesidad de tallar.

VorMax™
Un jet a la altura del labio lanza un potente chorro de agua de manera circular que limpia la taza de arriba a abajo eliminando todo a su paso.

CleanCurve™
Limpia hasta el lugar más difícil Tec. CleanCurve®.

Doble descarga
Descarga 4 lts para líquidos y 6 lts para sólidos.
Botón para líquidos y un botón para sólidos.

GRAN LUJO
American Standard
PART OF LIXIL

GRAN LUJO

ACTICLEAN® · Dos Piezas

- Inodoro alargado de dos piezas
- Cerámica porcelanizada de alto brillo con superficie antimicrobial permanente **EverClean®**
- 4.8 litros por descarga
- Altura confortable 16-1/2” (41.9cm)
- Incluye asiento de cierre lento
- Incluye cubrepijas al color del inodoro
- Trampa 100% esmaltada de 2-1/16” (41.9cm)
- Limpieza de taza **VorMax™**
- Garantía 10 años incluyendo herrajes, (1 año asiento)
- Palanca cromada
- Solución de limpieza para inodoro ActiClean® (caja con 6 piezas)
- Desalojo de sólidos comprobado de 1,000gr MaP

Código: 714AA154MX
Código Solución de limpieza: 1466.006MX

PRODUCTO
N
NUEVO

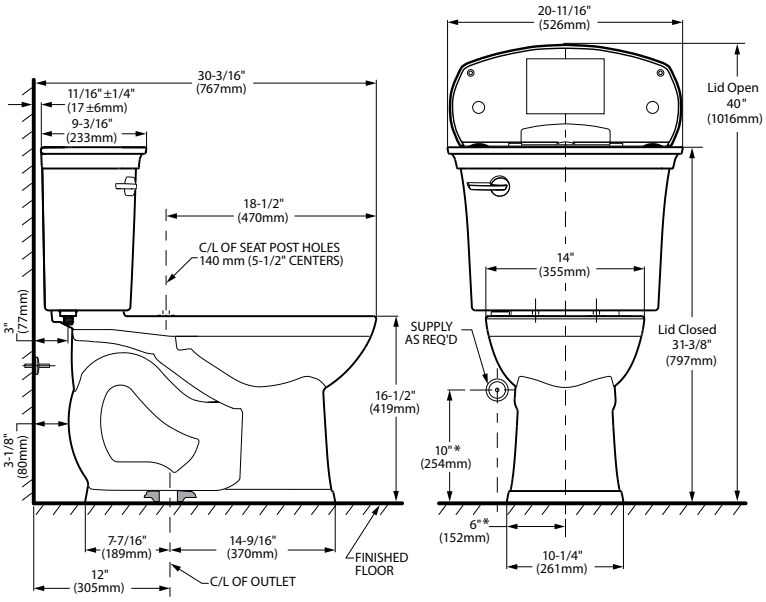

Color disponible:
.020 Blanco

American Standard
PART OF LIXIL

BOULEVARD H2OPTION LXP · Una Pieza

GRAN LUJO

1000 GRAMOS

- Inodoro alargado de una pieza LXP alto desempeño
- Cerámica porcelanizada de alto brillo con superficie antimicrobial permanente **EverClean®**
- Descarga dual 4/6 litros
- Altura confortable 16-1/2” (41.9cm)
- Incluye asiento telescópico de cierre lento
- Trampa oculta 100% esmaltada de 2”
- **Coordina con lavabos y mezcladoras Boulevard**
- Botón superior cromado
- Incluye cubrepijas al color del inodoro
- Limpieza de taza **PowerWash®Rim**
- Garantía 10 años incluyendo herrajes (1 año en asiento)
- Desalojo de sólidos comprobado de 1,000gr MaP

Código: 2891200MX

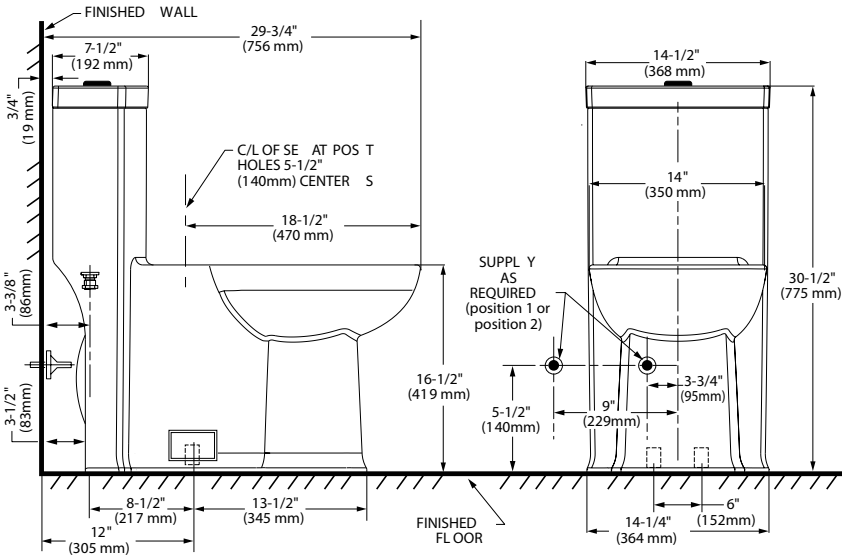

Color disponible:
.020 Blanco

American Standard PART OF LIXIL

GRAN LUJO

BOULEVARD LXP · Una Pieza

1000 GRAMOS

- Inodoro alargado de una pieza LXP alto desempeño
- Cerámica porcelanizada de alto brillo con superficie antimicrobial permanente **EverClean®**
- 4.8 litros por descarga
- Altura confortable 16-1/2" (41.9cm)
- Incluye asiento telescópico de cierre lento
- **Coordina con lavabos y mezcladoras Boulevard**
- Incluye cubrepijas al color del inodoro
- Trampa oculta 100% esmaltada de 2"
- Limpieza de taza **PowerWash®Rim**
- Garantía 10 años incluyendo herrajes (1 año en asiento)
- Desalojo de sólidos comprobado de 1,000gr MaP

Código: 2891128MX

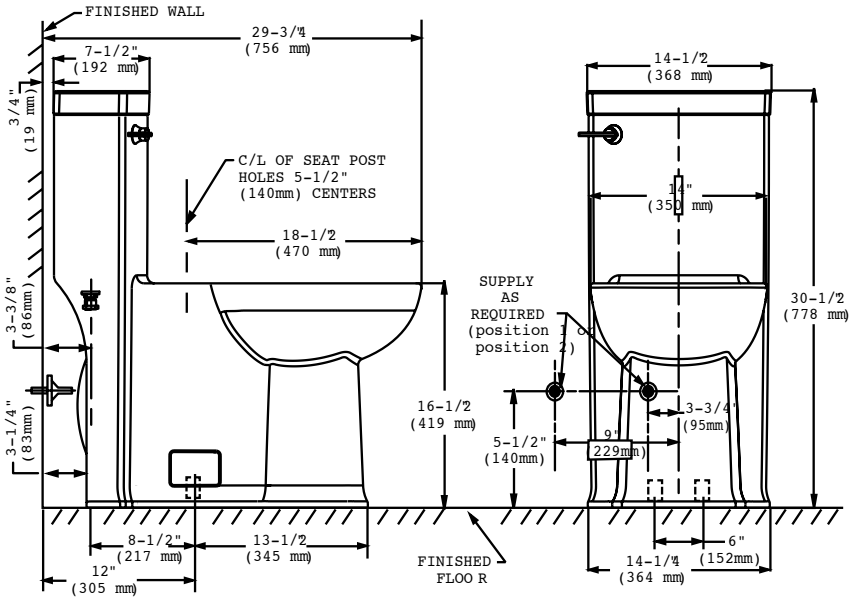

Color disponible:
.020 Blanco

American Standard
PART OF LIXIL

ACTIVATE™ · Dos piezas

1000 GRAMOS

- Inodoro alargado dos piezas
- Cerámica porcelanizada de alto brillo con superficie antimicrobial permanente **EverClean®**
- 4.8 litros por descarga
- Altura confortable 16-1/2" (41.9cm)
- Incluye asiento telescópico de cierre lento
- Incluye cubrepijas al color del inodoro
- Trampa oculta 100% esmaltada de 2-1/8"
- Limpieza de taza **PowerWash® Rim**
- Garantía de 10 años en cerámica, 5 años en partes mecánicas, 1 año en partes electrónicas y 1 año en asiento
- Sensor infrarrojo de proximidad lateral
- Incluye baterías
- Desalojo de sólidos comprobado de 1,000gr MaP

Código kit: 2794119MX
Taza: 3075119MX
Tanque: 4000119MX

Sensor inteligente, tecnología sin contacto.

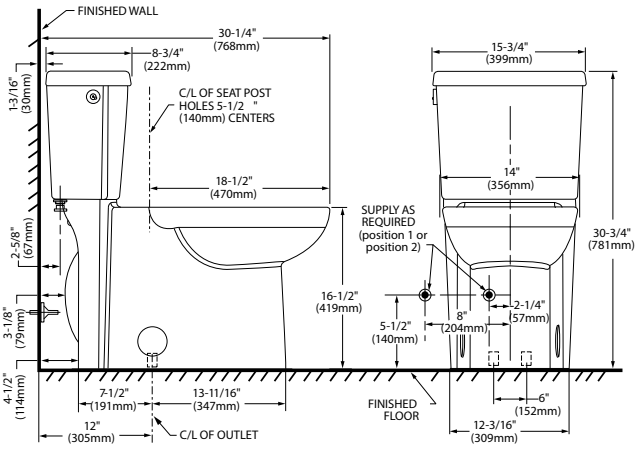

- Tecnología sin contacto que ofrece un rendimiento óptimo.
- Simplemente mueva su mano frente al sensor para activar la descarga

- Cuenta con un indicador de batería baja.
- Funciona con 4 pilas AA (incluidas)
- Duración de la batería 2 años*

*Basado en un promedio de 12 descargas por día

- Cuenta con un botón de emergencia para realizar una descarga en caso de falta de batería.

EASY ON/OFF

- Botón de apagado para una fácil limpieza, evitando descargas innecesarias al momento del aseo.

Color disponible:
.020 Blanco

American Standard
PART OF LIXIL

GRAN LUJO

GALERÍA PLAZA II · Una Pieza

800 GRAMOS

- Inodoro alargado de una pieza cuadrado
- Cerámica porcelanizada de alto brillo con superficie antimicrobial permanente **EverClean®**
- Descarga dual 3.5 / 4.8 litros
- Altura normal 15" (38.1cm)
- Incluye asiento telescópico de cierre lento con antimicrobial **EverClean®**
- Trampa oculta 100% esmaltada de 2"
- Botón superior cromado
- Incluye cubrepijas al color del inodoro
- Garantía 5 años
- Desalojo de sólidos comprobado de 800gr MaP

Código: 2822200MX

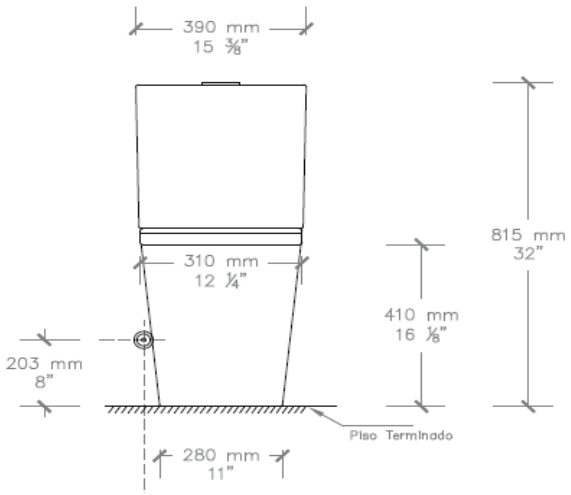

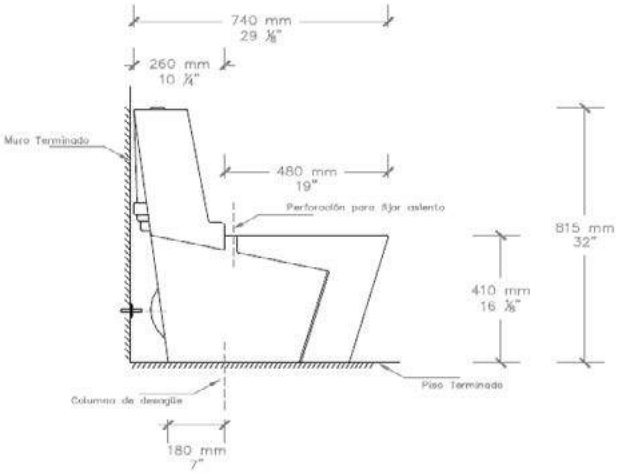

Colores disponibles:
.020 Blanco
.021 Marfil

American Standard
PART OF LIXIL

TOFINO · Una pieza

GRAN LUJO

1000 GRAMOS

- Inodoro alargado de una pieza
- Cerámica porcelanizada de alto brillo con superficie antimicrobial permanente **EverClean®**
- Descarga dual 4 / 6 litros
- Altura normal 15” (38.1cm)
- Incluye asiento telescópico de cierre lento con antimicrobial **EverClean®**
- Trampa oculta 100% esmaltada de 2”
- Botón superior cromado
- Incluye cubrepijas al color del inodoro
- Limpieza de taza **PowerWash®Rim**
- Garantía 1 año
- Desalojo de sólidos comprobado de 1,000gr MaP

Código: 2996C200MX

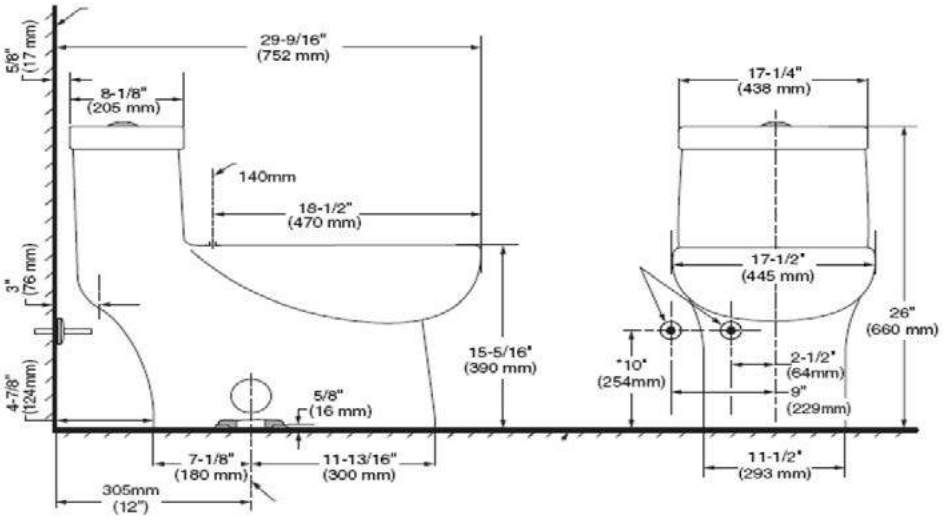

Color disponible:
.020 Blanco

American Standard PART OF LIXIL

GRAN LUJO

LOFT · Una Pieza

1000 GRAMOS

- Inodoro alargado de una pieza
- Cerámica porcelanizada de alto brillo con superficie antimicrobial permanente **EverClean®**
- 4.8 litros por descarga
- Altura confortable 16-1/2" (41.9cm)
- Incluye asiento telescópico de cierre lento
- **¡Ahorra espacio! Taza elongada compacta que cabe en el espacio de una redonda**
- Palanca lateral cromada
- Incluye cubrepijas al color del inodoro
- Trampa 100% esmaltada de 2-1/8"
- Garantía 5 años incluyendo herrajes (1 año en asiento)
- Desalojo de sólidos comprobado de 1,000gr MaP

Código: 2535128MX

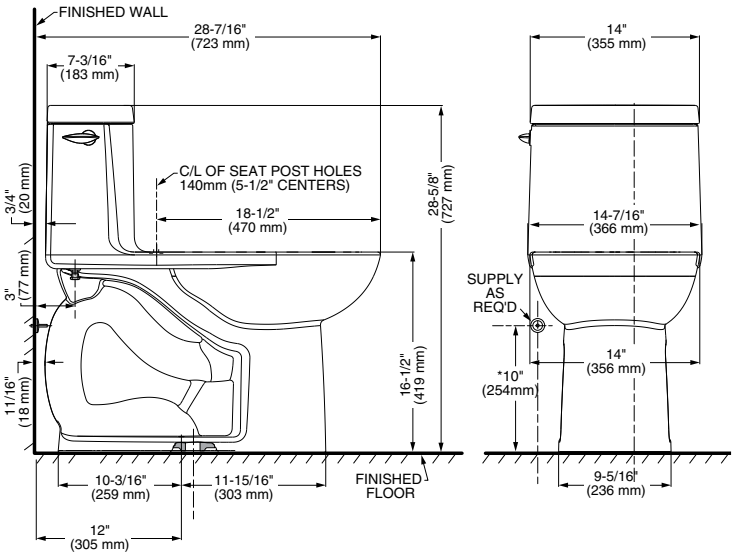

Color disponible:
.020 Blanco

American Standard
PART OF LIXIL

OPTUM VORMAX™ · Dos piezas

1000 GRAMOS

- Inodoro alargado dos piezas
- Cerámica porcelanizada de alto brillo con superficie antimicrobial permanente **EverClean®**
- 4.8 litros por descarga
- Altura confortable 16-1/2" (41.9cm)
- Incluye asiento telescópico de cierre lento
- Trampa 100% esmaltada de 2-1/16"
- Garantía 10 años incluyendo herrajes (1 año en asiento)
- Palanca cromada
- Diseño **CleanCurve™** que impide la generación de bacterias
- Dos válvulas de descarga, innovadora tecnología de sifoneo que permite una limpieza perfecta en cada descarga
- Desalojo de sólidos comprobado de 1,000gr MaP

Código: 727AA121MX

Rim con el mejor barrido, limpia las superficies más difíciles de alcanzar.

Descarga VorMax™

Potente descarga que limpia totalmente la taza y elimina todo a su paso.

Descarga convencional

Descarga que limpia sin eliminar la totalidad de residuos.

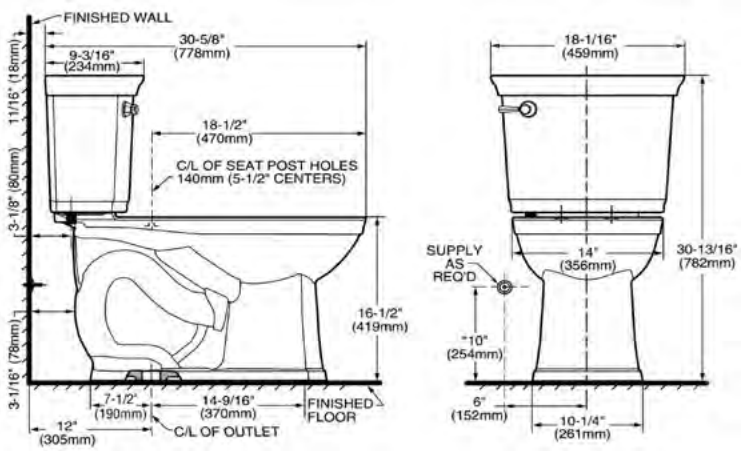

Color disponible:
.020 Blanco

American Standard
PART OF LIXIL

Lujo

American Standard
PART OF LIXIL

COMPACT CADET I
Una Pieza

Código: 2403F100MX

- Inodoro alargado de una pieza
- Cerámica porcelanizada de alto brillo con superficie antimicrobial permanente **EverClean®**
- 4.8 litros por descarga
- Altura confortable 16-1/2" (41.9cm)
- Incluye asiento telescópico de cierre lento con antimicrobial con **EverClean®**
- **¡Ahorra espacio! Taza elongada compacta que cabe en el espacio de una redonda**
- Botón de descarga superior cromado
- Trampa 100% esmaltada de 2-1/8"
- Garantía 5 años
- Desalojo de sólidos comprobado de 1,000gr MaP

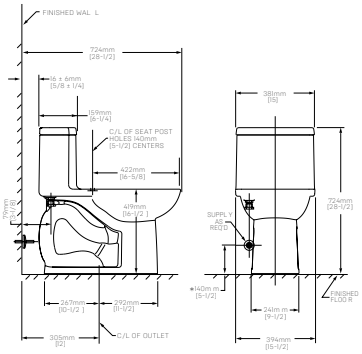

Color disponible:
.020 Blanco

OLÍMPICO H2OPTION
Dos Piezas

LUJO

Taza: 3075120MX
Tanque: 4000204MX
Código kit: 2794204MX

- Inodoro alargado de dos piezas
- Cerámica porcelanizada de alto brillo con superficie antimicrobial permanente **EverClean®**
- Descarga dual 4 / 6 litros
- Altura confortable 16-1/2" (41.9cm)
- Incluye asiento telescópico de cierre lento
- Botón superior cromado
- Trampa oculta 100% esmaltada de 2-1/8"
- Incluye cubrepijas al color del inodoro
- Limpieza de taza **PowerWash®Rim**
- Garantía 5 años
- Desalojo de sólidos comprobado de 1,000gr MaP

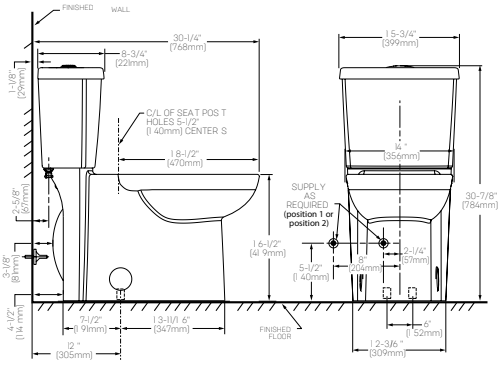

Color disponible:
.020 Blanco

American Standard
PART OF LIXIL

LUJO

OLÍMPICO FLOWISE® Dos Piezas

1000 GRAMOS

Taza: 3075000MX
Tanque: 4000101MX
Código kit: 2989101MX

- Inodoro alargado de dos piezas
- Cerámica porcelanizada de alto brillo con superficie antimicrobial permanente **EverClean®**
- 4.8 litros por descarga
- Altura confortable 16-1/2" (41.9cm)
- Incluye asiento de cierre lento
- Palanca de metal cromada
- Trampa oculta 100% esmaltada de 2-1/8"
- Incluye cubrepijas al color del inodoro
- Limpieza de taza **PowerWash®Rim**
- Garantía 5 años
- Desalojo de sólidos comprobado de 1,000gr MaP

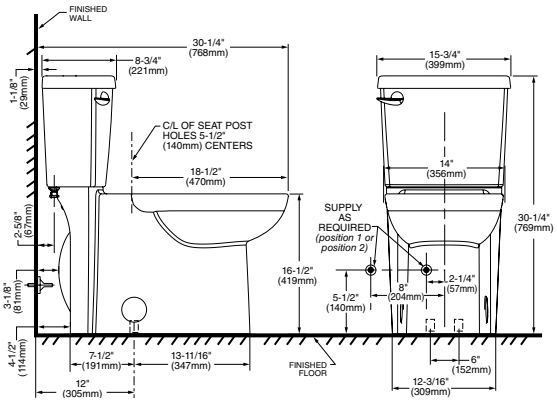

Color disponible:
.020 Blanco

CHAMPION PRO RH EL Dos Piezas

1000 GRAMOS

Taza: 3195A101MX
Tanque: 4225A104MX
Código kit: 211AA104MX

- Inodoro alargado de dos piezas
- Cerámica porcelanizada de alto brillo con superficie antimicrobial permanente **EverClean®**
- 4.8 litros por descarga
- Altura confortable 16-1/2" (41.9cm)
- No incluye asiento
- Palanca de metal cromada
- Trampa 100% esmaltada de 2-3/8"
- Incluye cubrepijas al color del inodoro
- Limpieza de taza **PowerWash®Rim**
- Garantía 10 años
- Desalojo de sólidos comprobado de 1,000gr MaP

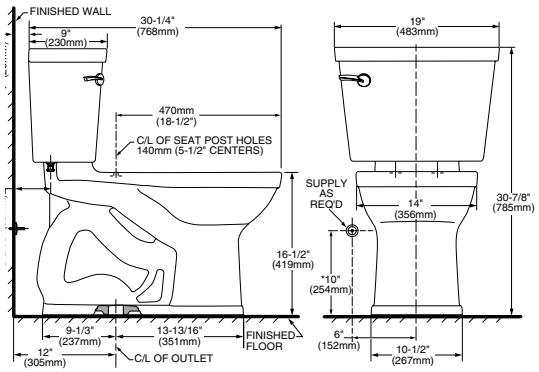

Color disponible:
.020 Blanco

CHAMPION PRO NH EL · Dos Piezas

1000 GRAMOS

- Inodoro alargado de dos piezas
- Cerámica porcelanizada de alto brillo con superficie antimicrobial permanente **EverClean®**
- 4.8 litros por descarga
- Altura normal 15” (38.1cm)
- No incluye asiento
- Palanca de metal cromada
- Trampa 100% esmaltada de 2-3/8”
- Incluye cubrepijas al color del inodoro
- Limpieza de taza **PowerWash®Rim**
- Garantía 10 años
- Desalojo de sólidos comprobado de 1,000gr MaP

Taza: 3195C101MX
Tanque: 4225A104MX
Código kit: 211CA104MX

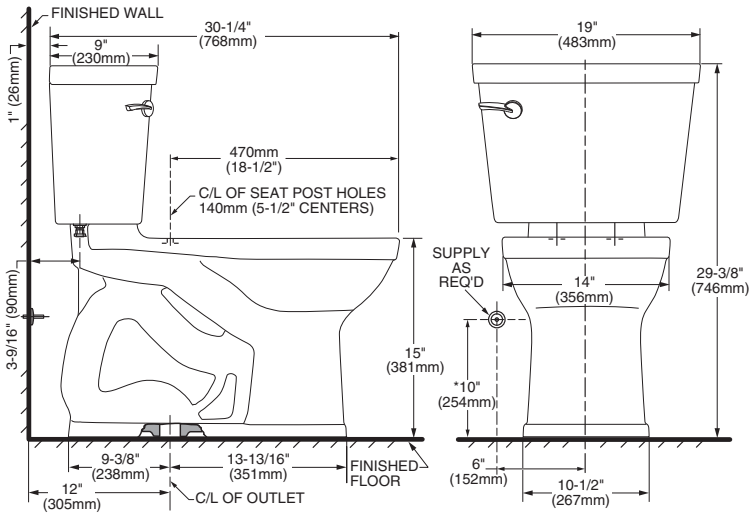

Color disponible:
.020 Blanco

BÁSICA

American Standard
PART OF LIXIL

H2OPTION
Dos Piezas

Taza: 3706216
Tanque: 01743
Código kit: 2887216MX

- Inodoro alargado de dos piezas
- Cerámica porcelanizada de alto brillo con superficie antimicrobial permanente **EverClean®**
- Descarga dual 4 / 6 litros
- Altura normal 15” (38.1cm)
- No incluye asiento
- Botón de descarga superior cromado
- Incluye cubrepijas al color del inodoro
- Trampa 100% esmaltada de 2”
- Limpieza de taza **PowerWash®Rim**
- Garantía 5 años
- Desalojo de sólidos comprobado de 1,000gr MaP

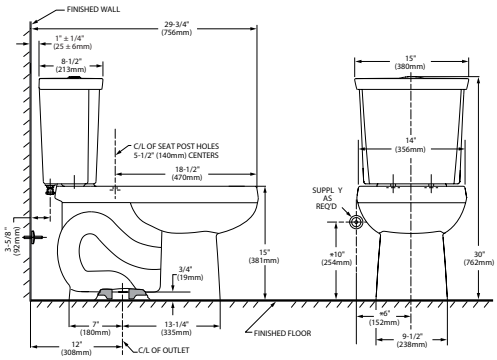

Color disponible:
.020 Blanco

CADET PRO COMPACT
Dos Piezas

Taza: 3517F101MX
Tanque: 4188B104MX
Código kit: 215FA104MX

- Inodoro alargado de dos piezas
- Cerámica porcelanizada de alto brillo con superficie antimicrobial permanente **EverClean®**
- 4.8 litros por descarga
- Altura confortable 16-1/2” (41.9cm)
- **¡¡¡Ahorra espacio!!! Taza elongada que cabe en el espacio de un inodoro redondo**
- No incluye asiento
- Trampa 100% esmaltada de 2-1/8”
- Limpieza de taza **PowerWash®Rim**
- Garantía 5 años
- Desalojo de sólidos comprobado de 1,000gr MaP

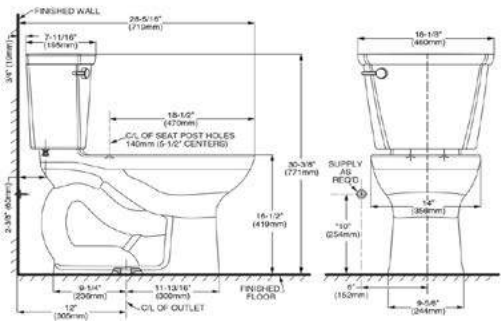

Colores disponibles:
.020 Blanco
.021 Marfil

BÁSICA

American Standard
PART OF LIXIL

CADET PRO RH EL Dos Piezas

Taza: 3517A101MX
Tanque: 4188A104MX
Código kit: 215AA104MX

- Inodoro alargado de dos piezas
- Cerámica porcelanizada de alto brillo con superficie antimicrobial permanente **EverClean®**
- 4.8 litros por descarga
- Altura confortable 16-1/2" (41.9cm)
- No incluye asiento
- Palanca de metal cromada
- Incluye cubrepijas al color del inodoro
- Trampa 100% esmaltada de 2-1/8"
- Limpieza de taza **PowerWash®Rim**
- Garantía 5 años
- Desalojo de sólidos comprobado de 1,000gr MaP

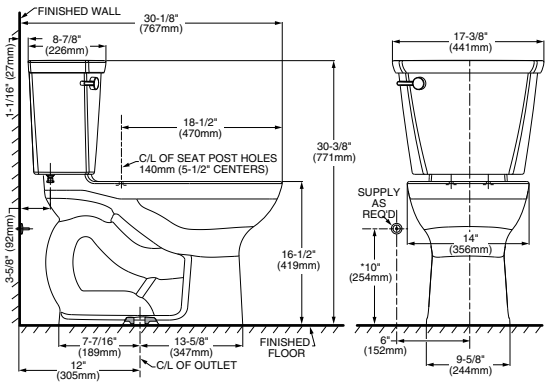

Colores disponibles:
.020 Blanco
.021 Marfil

CADET PRO NH EL Dos Piezas

Taza: 3517C101MX
Tanque: 4188A104MX
Código kit: 215CA104MX

- Inodoro alargado de dos piezas
- Cerámica porcelanizada de alto brillo con superficie antimicrobial permanente **EverClean®**
- 4.8 litros por descarga
- Altura normal 15" (38.1cm)
- No incluye asiento
- Palanca de metal cromada
- Incluye cubrepijas al color del inodoro
- Trampa 100% esmaltada de 2-1/8"
- Limpieza de taza **PowerWash®Rim**
- Garantía 5 años
- Desalojo de sólidos comprobado de 1,000gr MaP

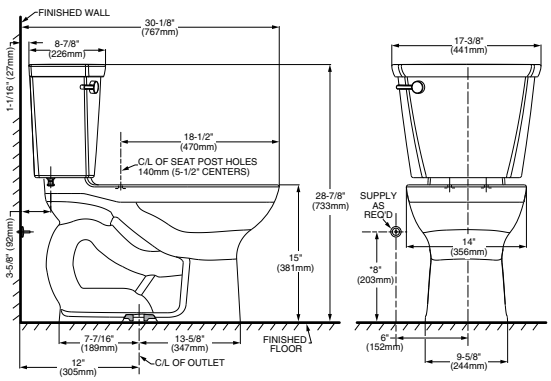

Colores disponibles:
.020 Blanco
.021 Marfil

CADET PRO NH RF
Dos Piezas

1000 GRAMOS

Taza: 3517D101MX
Tanque: 4188A104MX
Código kit: 215DA104MX

- Inodoro redondo de dos piezas
- Cerámica porcelanizada de alto brillo con superficie antimicrobial permanente **EverClean®**
- 4.8 litros por descarga
- Altura normal 15”
- Palanca de metal cromada
- No incluye asiento
- Incluye cubrepijas al color del inodoro
- Trampa 100% esmaltada de 2-1/8”
- Limpieza de taza **PowerWash®Rim**
- Garantía 5 años
- Desalojo de sólidos comprobado de 1,000gr MaP

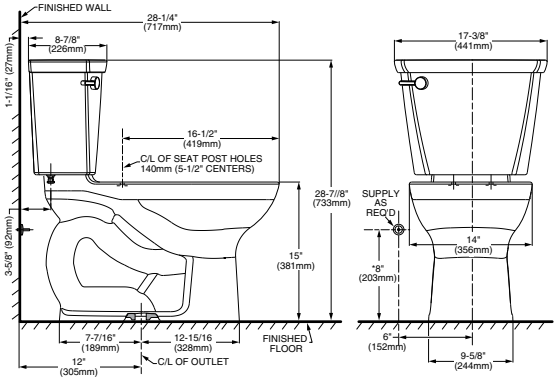

Colores disponibles:
.020 Blanco
.021 Marfil

MAINSTREAM
Dos Piezas

800 GRAMOS

Código: 3469128MX

- Incluye cuello de cera
- Inodoro elongado de dos piezas
- Cerámica porcelanizada de alto brillo con superficie antimicrobial permanente **EverClean®**
- 4.8 litros por descarga
- Altura normal 15” (38.1cm)
- Palanca al color del inodoro
- Incluye cubrepijas al color del inodoro
- Trampa 100% esmaltada de 2”
- Incluye asiento
- Limpieza de taza **PowerWash®Rim**
- Garantía 5 años
- Desalojo de sólidos comprobado de 800gr MaP

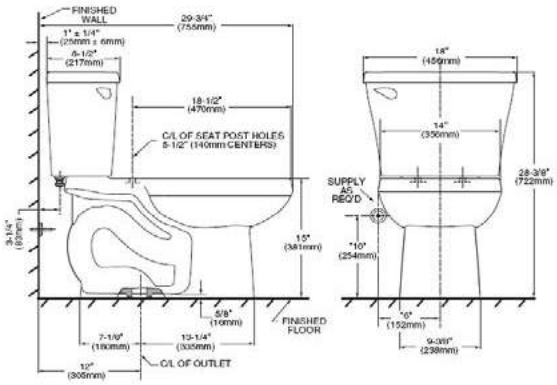

Color disponible:
.020 Blanco

BÁSICA

COLONY · Dos Piezas

2

Grado ecológico

600 GRAMOS

- Inodoro alargado de dos piezas
- Cerámica porcelanizada de alto brillo
- 4.8 litros por descarga
- Altura normal 15” (38.1cm)
- Palanca de metal cromada
- Incluye cubrepijas al color del inodoro
- No incluye asiento
- Trampa 100% esmaltada de 2”
- Garantía 2 años
- Desalojo de sólidos comprobado de 600gr MaP

Taza: 3251C101MX
Tanque: 4192A104MX

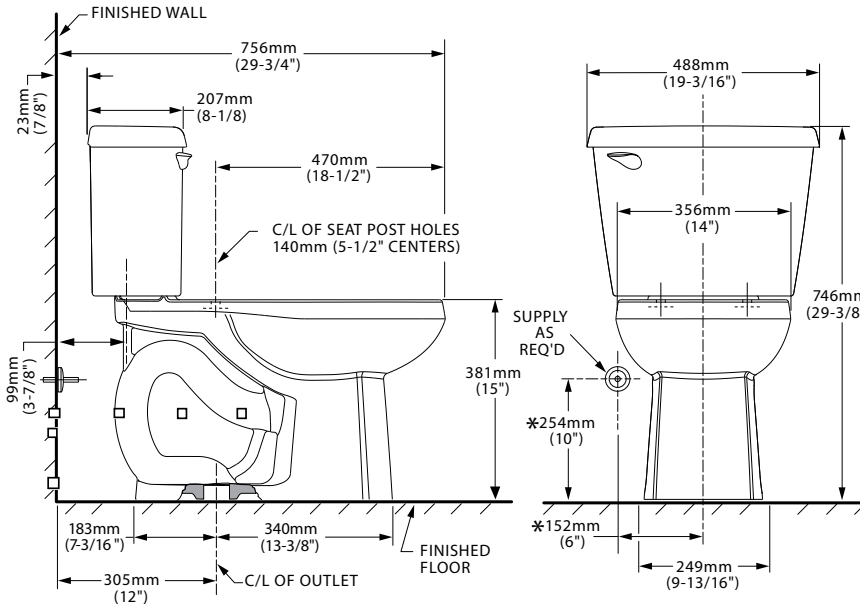

Colores disponibles:
.020 Blanco
.021 Marfil

American Standard
PART OF LIXIL

INSTITUCIONAL

American Standard
PART OF LIXIL

INODOROS

TURBO CADET FLOWISE® Dos Piezas

Taza: 3481001MX
Tanque: 4142100MX
Código kit: 2462100MX

- Inodoro alargado de dos piezas con presurizador
- Cerámica porcelanizada de alto brillo con superficie antimicrobial permanente **EverClean®**
- 4.2 litros por descarga
- Altura normal 15” (38.1cm)
- No incluye asiento
- Palanca de metal cromada
- Incluye cubrepijas al color del inodoro
- Trampa 100% esmaltada de 2-1/8”
- Sistema de descarga presurizada instalado
- Requiere hidroneumático
- Garantía 5 años, 1 año en presurizador
- Desalojo de sólidos comprobado de 1,000gr MaP

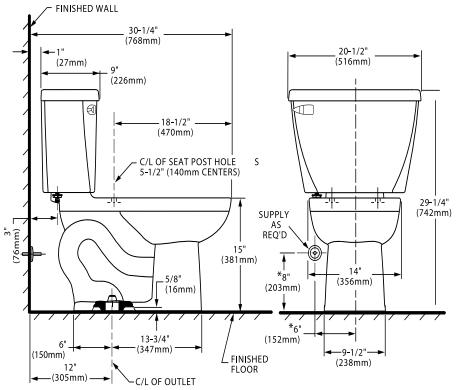

Color disponible:
.020 Blanco

INFANTIL FLOWISE® Dos Piezas

Taza: 3128001MX
Tanque: 4019228MX
Código kit: 2315228MX

- Inodoro redondo de dos piezas
- Cerámica porcelanizada de alto brillo
- 4.8 litros por descarga
- Altura normal para infantes 10-1/4” (26cm)
- No incluye asiento
- Palancade metal cromada
- Incluye cubrepijas al color del inodoro
- Trampa 100% esmaltada de 2”
- Garantía taza 5 años
- Desalojo de sólidos comprobado de 500gr MaP

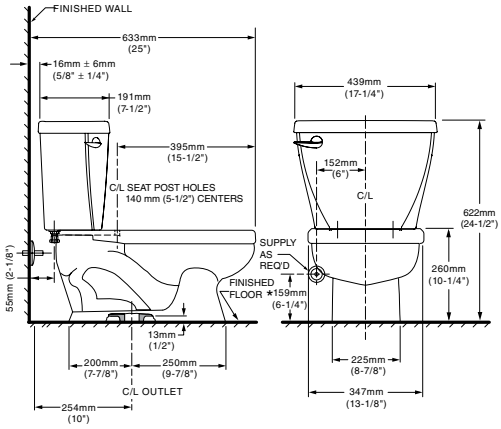

Color disponible:
.020 Blanco

American Standard
PART OF LIXIL

TAZAS PARA FLUXÓMETRO

American Standard
PART OF LIXIL

SKY AFWALL
Fluxómetro

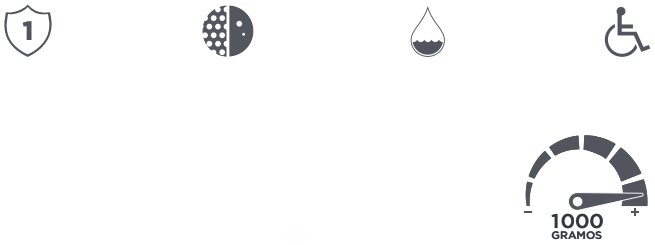

Código: 3351101MX
Soporte: 12150.000

- Taza alargada
- Cerámica porcelanizada de alto brillo con superficie antimicrobial **EverClean®**
- 4.2 a 6 litros por descarga
- Altura confortable 16-1/2" (41.9cm)
- Trampa oculta 100% esmaltada de 2-1/8"
- Acción de sifoneo con jet, requiere una presión mínima de 25 psi = 1.4 kg/cm2
- Spud de 38 mm. Conexión superior incluida
- No incluye asiento, ni fluxómetro
- No incluye soporte, se vende por separado
- Garantía taza 1 año
- Desalojo de sólidos de 1,000gr

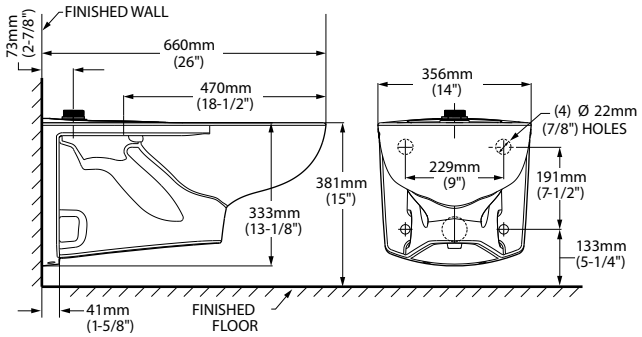

Color disponible:
.020 Blanco

PRIOLO FLUX
Fluxómetro

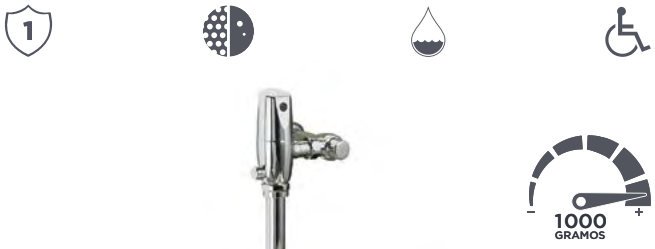

Código: 3695001

- Taza alargada con descarga a la pared
- Cerámica porcelanizada de alto brillo con superficie antimicrobial permanente **EverClean®**
- 4.8 a 6 litros por descarga
- Altura confortable 16-1/2" (41.9cm)
- Trampa 100% esmaltada de 2-1/8"
- Acción de sifoneo con jet, requiere presión mínima de 25 psi = 1.4 kg/cm^2
- Spud de 38 mm. Conexión superior incluida
- No incluye asiento, ni fluxómetro
- Garantía taza 1 año
- Desalojo de sólidos de 1,000gr

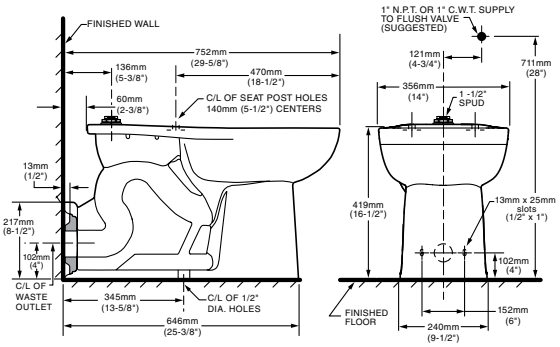

Color disponible:
.020 Blanco

OLÍMPICO FLUX II Fluxómetro

Código: 3451S001MX

- Taza alargada
- Cerámica porcelanizada de alto brillo con superficie antimicrobial permanente **EverClean®**
- 4.8 litros por descarga
- Altura normal 15" (38.1cm)
- Trampa semi-oculta 100% esmaltada de 2-1/8"
- Requiere presión mínima de 20 psi=1.4 kg/cm2
- Spud de 38 mm. Conexión superior incluida
- No incluye asiento, ni fluxómetro
- Garantía taza 1 año
- Desalojo de sólidos de 1,000gr

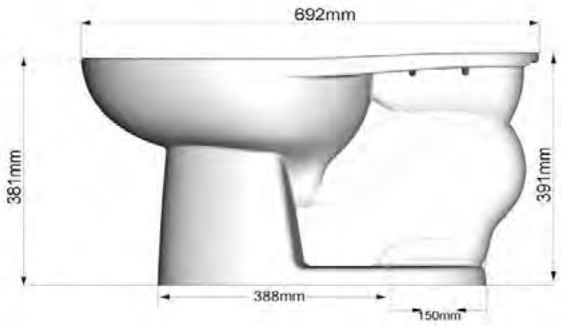

Color disponible:
.020 Blanco

CONVENIENT CADET FLUX Fluxómetro

Código: 01231

- Taza alargada
- Cerámica porcelanizada de alto brillo con superficie antimicrobial permanente **EverClean®**
- 4.8 litros por descarga
- Altura confortable 16-1/2" (41.9cm)
- Trampa 100% esmaltada de 2-1/8"
- Acción de sifoneo con Jet, requiere presión mínima de 25 psi=1.4 kg/ cm^2
- Spud de 38 mm. Conexión superior incluida
- No incluye asiento, ni fluxómetro
- Garantía taza 1 año
- Desalojo de sólidos de 1,000gr

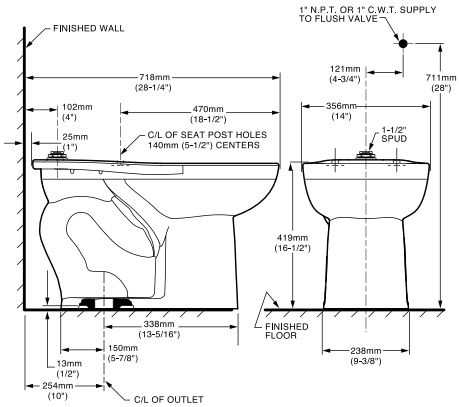

Color disponible:
.020 Blanco

CADET FLUX FLOWISE® · Fluxómetro

- Taza alargada
- Cerámica porcelanizada de alto brillo con superficie antimicrobial permanente **EverClean®**
- 4.8 litros por descarga
- Altura normal 15” (38.1cm)
- Trampa 100% esmaltada de 2-1/8”
- Acción de sifoneo con Jet, requiere presión mínima de 25 psi=1.4 kg/ cm2
- Spud de 38 mm. Conexión superior incluida
- No incluye asiento, ni fluxómetro
- Desalojo de sólidos de 1,000gr

Código: 01230

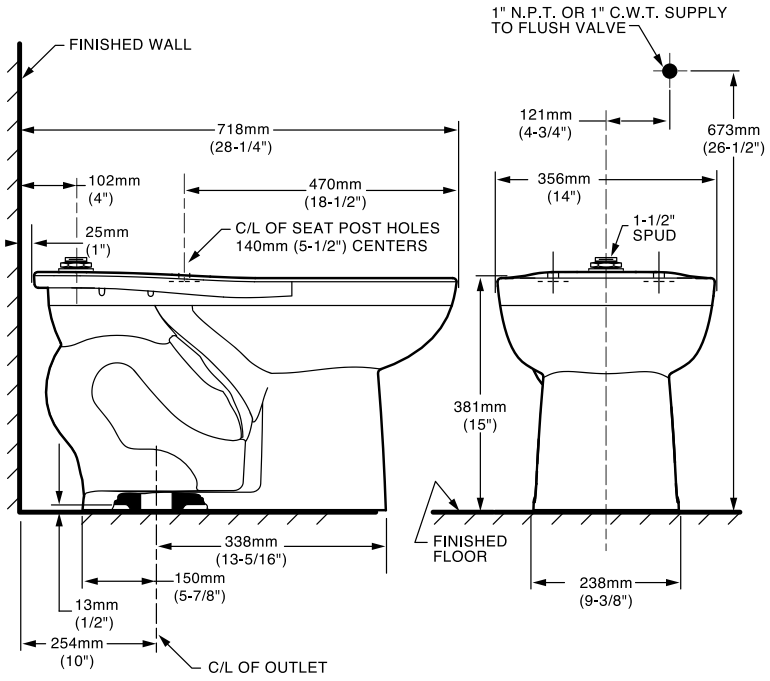

Color disponible:
.020 Blanco

MINGITORIOS

American Standard
PART OF LIXIL

MINGITORIOS

DECORUM FLOWISE®

Código: 6042001EC

- Cerámica porcelanizada de alto brillo con superficie antimicrobial permanente **EverClean®**
- 0.5 litros por descarga
- Spud de 19 mm
- Liso, elegante, moderno y compacto
- No incluye fluxómetro
- Garantía 1 año

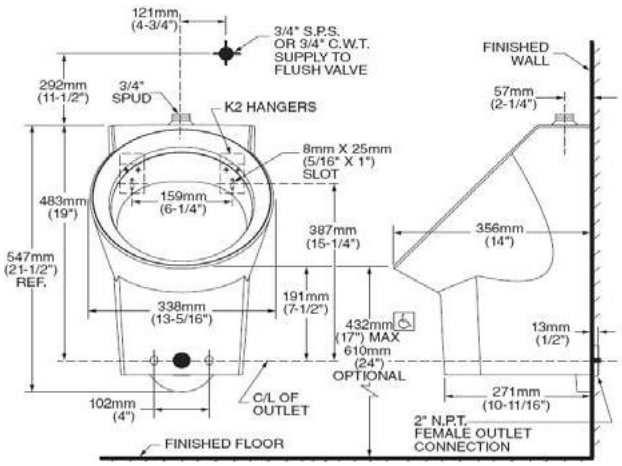

Color disponible:
.020 Blanco

CASCADA UNIVERSAL

Código: 6590001

- Cerámica porcelanizada de alto brillo
- 0.5 hasta 3.8 litros por descarga
- Spud de 19 mm
- Laterales extendidos para mayor privacidad
- Bajo nivel de ruido
- Evita malos olores
- No incluye fluxómetro
- Garantía 1 año

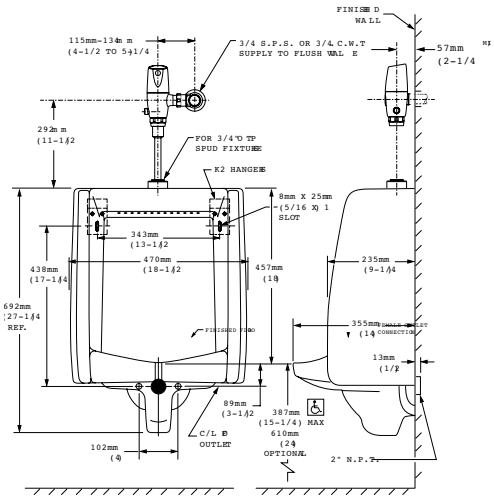

Color disponible:
.020 Blanco

American Standard
PART OF LIXIL

NIAGARA II

Código: 6002001MX

- Cerámica porcelanizada de alto brillo
- 0.5 litros por descarga
- Spud de 19 mm
- Se puede colocar en el espacio del modelo Niagara anterior
- No incluye fluxómetro
- Garantía 10 años

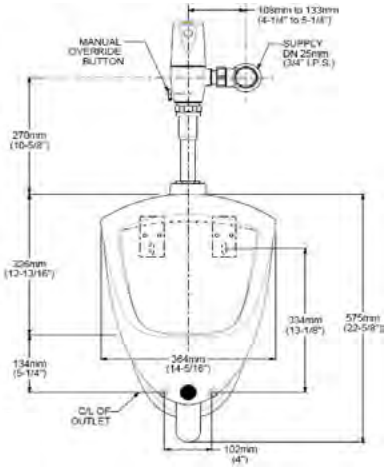

Color disponible:
.020 Blanco

MAYBROOK

Código: 6581001EC

- Cerámica porcelanizada de alto brillo con superficie antimicrobial permanente **EverClean®**
- 0.5 a 3.8 litros por descarga
- Spud de 19 mm
- Incluye conexión para desagüe
- No incluye fluxómetro
- Garantía 1 año

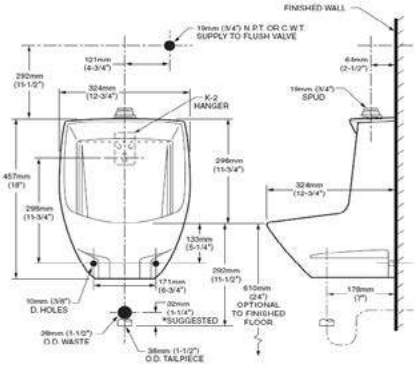

Color disponible:
.020 Blanco

STALLBROOK

Código: 6400001

- Cerámica porcelanizada de alto brillo
- 1.9 hasta 3.8 litros por descarga
- Spud de 19 mm con desagüe a piso
- Barrido integral de paredes
- Bajo nivel de ruido
- Evita malos olores
- No incluye fluxómetro
- No incluye rejilla
- Garantía 1 año

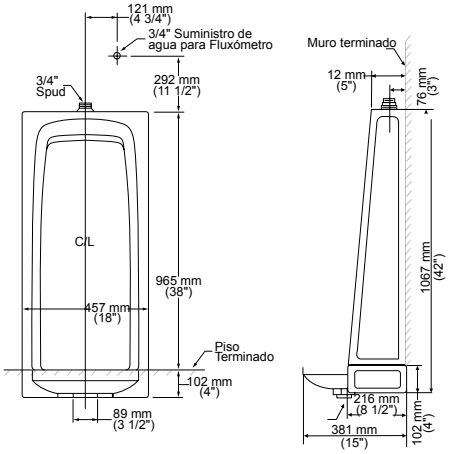

Color disponible:
.020 Blanco

American Standard
PART OF LIXIL

MATRIZ DE ASIENTOS

INODOROS I PIEZA	Boulevard	Tropic	Champion Slow Close	Cadet	Ravenna	M-135
	52182I0	5256A65C	5325010	5350110	5311012	11002
Boulevard LXP	X					
Boulevard H2Option LXP	X					
Loft					X	
Tofino			X			
Compact Cadet I				X		
INODOROS 2 PIEZAS						
ActiClean®	X	X		X		
ActiVate ™	X				X	
Optum VorMax™				X		
Champion Pro RH EL			X			
Champion Pro NH EL			X			
Olímpico FloWise®		X				
Olímpico H2Option	X					
Cadet Pro RH EL				X		
Cadet Pro NH EL				X		
Cadet Pro NH RF				X		
Cadet Pro Compact				X		
Infantil FloWise®						
Turbo Cadet FloWise®					X	
Colony						
Mainstream						
TAZAS PARA FLUXÓMETRO						
Priolo Flux						
Sky Afwall						
Convenient Cadet Flux						
Cadet Flux FloWise®						
Olímpico Flux II						

MATRIZ DE ASIENTOS

INODOROS I PIEZA	M-235	H-137	Infantil	Uso Rudo	M-130	M-230
	11004	11029	5001G055	5901111T	11019	11005
Boulevard LXP						
Boulevard H2Option LXP						
Loft						
Tofino						
Compact Cadet I						
INODOROS 2 PIEZAS						
ActiClean®						
ActiVate ™						
Optum VorMax™						
Champion Pro RH EL						
Champion Pro NH EL						
Olímpico FloWise®						
Olímpico H2Option						
Cadet Pro RH EL						
Cadet Pro NH EL						
Cadet Pro NH RF						
Cadet Pro Compact						
Infantil FloWise®			X			
Turbo Cadet FloWise®						
Colony	X					
Mainstream	X					
TAZAS PARA FLUXÓMETRO						
Priolo Flux	X			X		X
Sky Afwall				X		X
Convenient Cadet Flux	X			X		X
Cadet Flux FloWise®	X			X		X
Olímpico Flux II	X			X		X

143 GRAN LUJO

153 LUJO

155 BÁSICA

157 ECONÓMICA

160 BASE PARA REGADERA

TINAS

De la Turbulencia a la Tranquilidad

Si se trata de revitalizar los músculos adoloridos o calmar las tensiones de un día agitado, nuestras tinas e hidromasajes te ofrecen opciones terapéuticas para satisfacer todas tus necesidades. Disponibles en una amplia gama de estilos, tamaños y formas, es fácil encontrar el modelo perfecto para complementar cualquier diseño del baño. En **American Standard** nos tomamos el baño en serio. Su comodidad y relajación son nuestra prioridad.

Si usted quiere instalar una tina o renovar la que ya tiene, no lo piense más y sumérjase en una tina **American Standard**, que además le ofrece las siguientes ventajas:

DISEÑOS:
En **American Standard** encontrará la tina que estaba buscando, ya que contamos con distintos diseños y medidas que se adecúan a sus necesidades.

SEGURIDAD:
Por su seguridad y tranquilidad **American Standard** cumple y excede con los estándares más estrictos de calidad y en cada una de sus tinas le ofrece piso antiderrapante, minimizando así el riesgo de una caída.

TINAS PROFUNDAS:
Nuestras tinas están diseñadas para ser más profundas que la mayoría de la competencia, lo que se traduce en mayor capacidad de agua y por consiguiente mayor estado de relajación.

CONFIGURACIONES:
Esquinera, rectangular, ovalada, de 1 ó 2 personas, esa tina en la que piensa está en **American Standard**, que le ofrece distintas opciones para su remodelación.

ERGONOMÍA:
Las tinas **American Standard** han sido diseñadas para adaptarse a las formas de su cuerpo brindando así un mayor alivio en los puntos de estrés. Relájese y disfrute de un baño profundo.

MOTORES SILENCIOSOS:
Nuestros motores son potentes y silenciosos además de que cumplen y exceden las normas de calidad más estrictas para este tipo de motores. Siéntase tranquilo, **American Standard** se preocupa por su bienestar y seguridad.

PRE NIVELADAS:

- Las bases de nuestras tinas son pre niveladas, además de contar con 4 patas niveladoras que le harán más fácil y menos costosa su instalación.

JETS:

- Disfrute un masaje terapéutico con nuestros estilizados jets Acumax, los cuales proporcionan una corriente de chorros que pueden dirigirse a áreas específicas y liberar tensiones y músculos adoloridos.
- Totalmente ajustables en flujo y dirección, estos chorros de alta eficiencia infunden más aire en el agua, dando como resultado un mayor flujo que estimula adicionalmente la piel, dejando al usuario descansado y revitalizado.

Nueva tubería flexible

- La nueva tecnología en nuestras tuberías flexibles le ofrece ventajas en cuanto a instalación y mantenimiento a largo plazo.
- El nuevo material -de diferentes tipos de poliéster, hace más manejable su tina, lo que facilita la instalación. El poliéster sirve también como refuerzo, que hace la tubería excepcionalmente fuerte y resistente.
- Ideal para climas extremos, la nueva tubería puede trabajar a temperaturas de -10° a 140°C
- Su nuevo pegamento cristalizado evita fugas en las uniones; también se agregó una abrazadera sobre la tubería, la cual brinda una mayor seguridad contra fugas y mayor tranquilidad para usted. Una tina de mínimo mantenimiento para que usted disfrute su baño al doble.
- La nueva tubería flexible evita el acumulamiento de agua y la generación de bacterias.

¿Por qué acrílico?

- El acrílico es el material ideal por su durabilidad y fácil mantenimiento a largo plazo. Es un material sólido resistente a manchas y su superficie dura protege contra grietas, decoloración y despostillado. Su acabado al alto brillo es fácil de limpiar y mantiene su apariencia lustrosa a lo largo del tiempo. El acrílico también retiene el calor por más tiempo, haciendo sus baños más tibios por más tiempo.

GRAN LUJO

American Standard
PART OF LIXIL

SEDONA LOFT FREESTANDING

1

- Capacidad: 273 Lts.
- Medidas: Largo 159.5 cm x ancho 76 cm x 58 cm profundidad

Sin Hidromasaje

- Peso: 68 kg.
- Acrílico fundido de alto brillo
- Ranura grande para evitar desbordamiento
- 1 Desagüe integrado Push/Foot
- No incluye mezcladora, se vende por separado
- Incluye sistema de nivelación

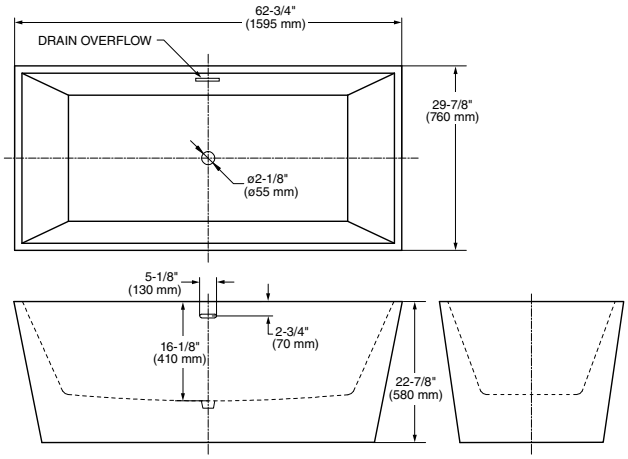

Código: 2766034

Color disponible:
.020 Blanco

COASTAL OVAL FREESTANDING

1

- Capacidad: 273 Lts.
- Medidas: Largo 174.5cm x ancho 79.5 cm x 60 cm profundidad

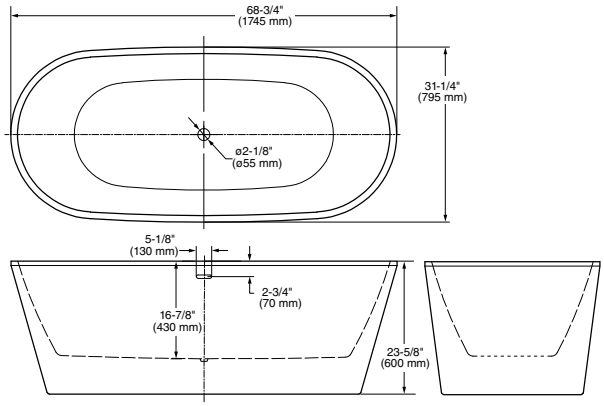

Sin Hidromasaje

- Peso: 68 kg.
- Acrílico fundido de alto brillo
- Ranura grande para evitar desbordamiento
- 1 Desagüe integrado Push/Foot
- No incluye mezcladora, se vende por separado
- Incluye sistema de nivelación

Código: 2765034

Color disponible:
.020 Blanco

KIPLING SERIN FREESTANDING

1

- Capacidad: 220 Lts.
- Medidas: Largo 176.8 cm x ancho 80.5 cm x 60 cm profundidad

Sin Hidromasaje

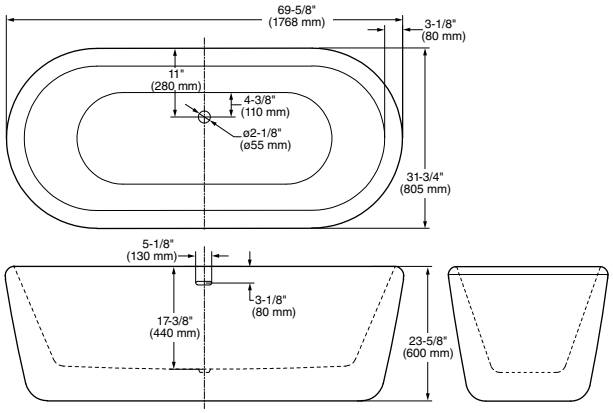

- Peso: 71 kg.
- Acrílico fundido de alto brillo
- Ranura grande para evitar desbordamiento
- 1 Desagüe integrado Push/Foot
- No incluye mezcladora, se vende por separado
- Incluye sistema de nivelación

Código: 2767034

Color disponible:
.020 Blanco

CADET FREESTANDING

1

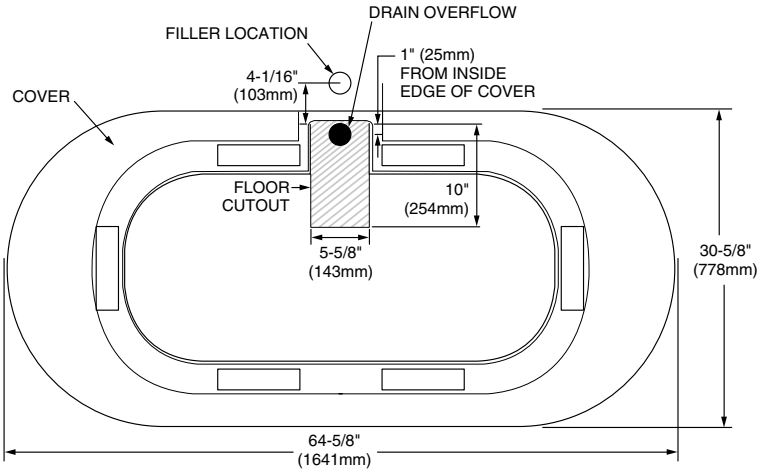

- Capacidad: 220 Lts.
- Medidas: Largo 168 cm x ancho 81.5 cm x profundidad 58.5 cm

Sin Hidromasaje

- Peso: 54 kg.
- Tina autosostenible de piso
- Acrílico reforzado con fibra de vidrio
- Construcción en dos partes, con pánel de acceso para fácil instalación
- Incluye mezcladora y desagüe en acabado cromo

Código: 2764014M202

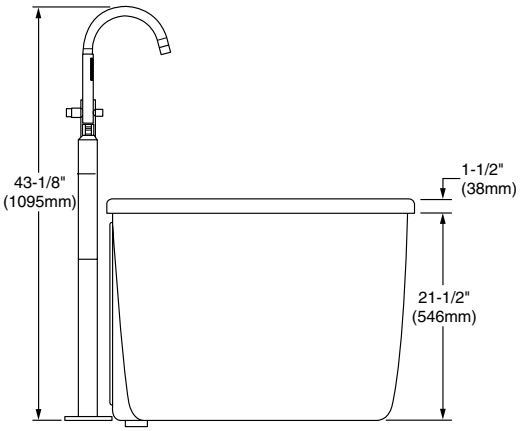

Color disponible:
.011 Blanco Ártico

American Standard
PART OF LIXIL

EDEN

- Capacidad: 274 Lts.
- Medidas: Largo 168 cm x ancho 119 cm x profundidad 46.5 cm

Con Hidromasaje

- Peso: 57 kg.
- 8 Jets ajustables medianos
- 2 Jets ajustables grandes
- 2 Controles de turbulencia
- 1 Desagüe integrado Push/Foot
- 1 Motobomba de 2.1 hp
- Incluye sistema de nivelación

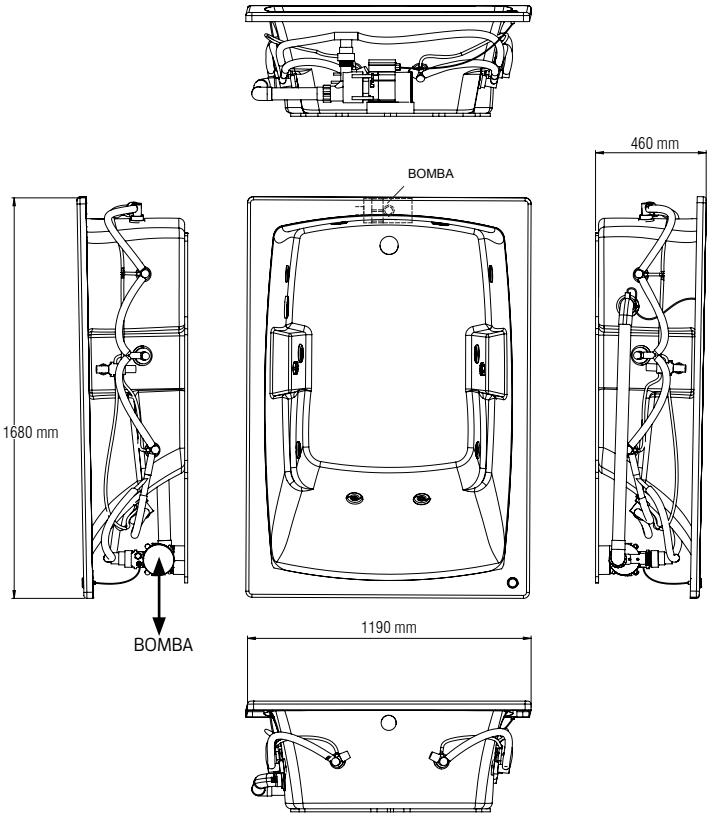

Código: 50110

Color disponible:
.020 Blanco

American Standard
PART OF LIXIL

ELLISSE

GRAN LUJO

1

- Capacidad: 200 Lts.
- Medidas: Largo 182 cm x ancho 121 cm x profundidad 53 cm

Con Hidromasaje

- Peso: 55 kg.
- 5 Jets ajustables medianos
- 3 Jets ajustables grandes
- 1 Control de turbulencia
- 1 Desagüe integrado Push/Foot
- 1 Motobomba de 2.1 hp
- Incluye sistema de nivelación

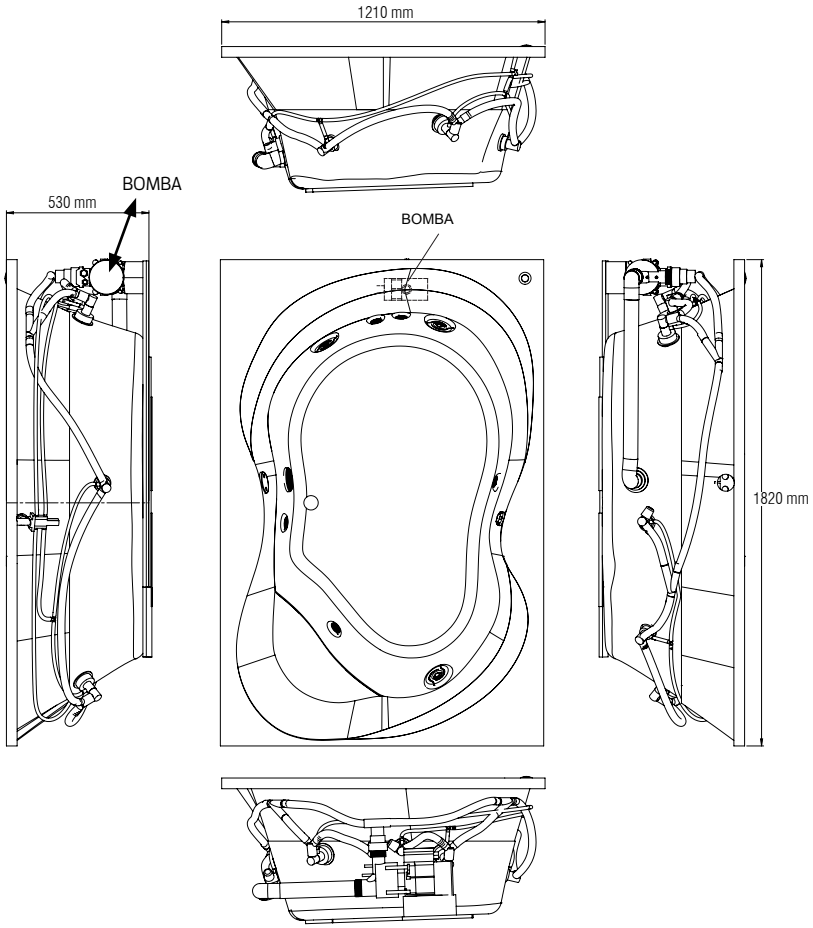

Código: 50153

Colores disponibles:
.020 Blanco
.021 Marfil

American Standard
PART OF LIXIL

LOFT

1

- Capacidad: 512 Lts.
- Medidas: Diámetro 168.5 cm x profundidad 58 cm

Con Hidromasaje

- Peso: 81 kg.
- 8 Jets ajustables medianos
- 2 Controles de turbulencia
- 1 Desagüe integrado Push/Foot
- 1 Motobomba de 2.1 hp
- Incluye sistema de nivelación
- 3 escalones / asientos

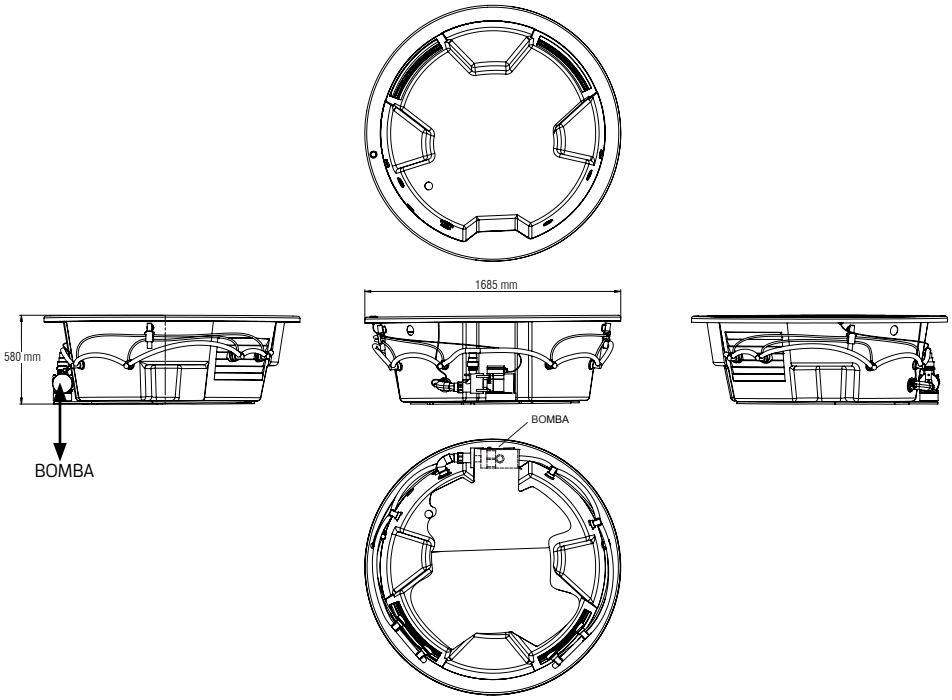

Código: 50139

Color disponible:
.020 Blanco

American Standard
PART OF LIXIL

OREGON

GRAN LUJO

1

- Capacidad: 480 Lts.
- Medidas: Largo 182 cm x ancho 152 cm x profundidad 50 cm

Con Hidromasaje

- Peso: 71 kg.
- 4 Jets ajustables medianos
- 4 Jets ajustables grandes
- 2 Controles de turbulencia
- 1 Desagüe integrado Push/Foot
- 1 Motobomba de 2.1 hp
- Incluye sistema de nivelación

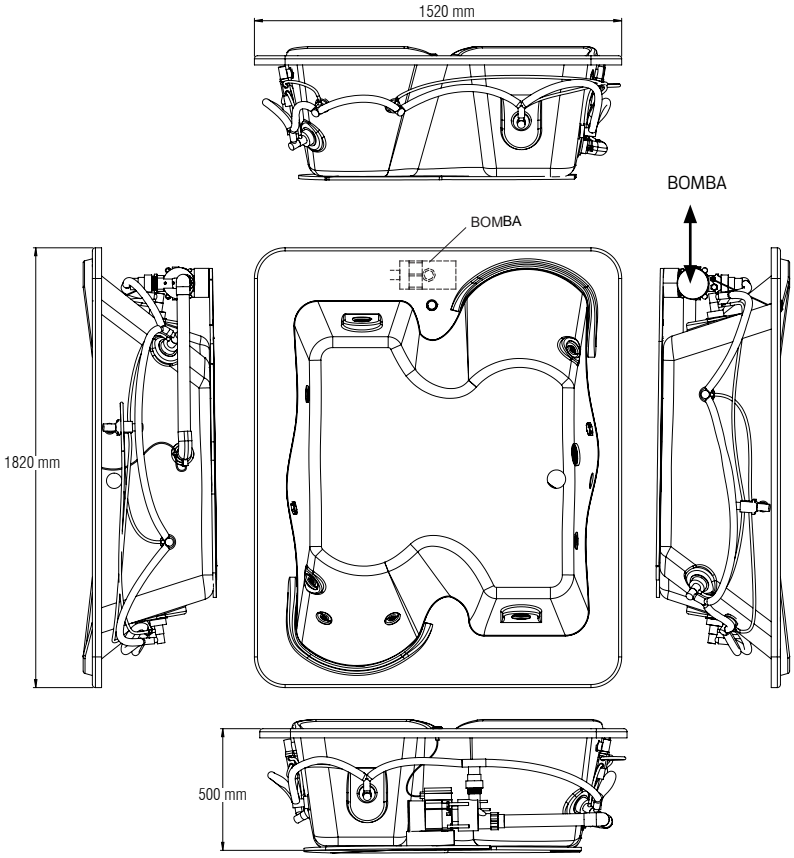

Código: 50552

Colores disponibles:
.020 Blanco
.021 Marfil

American Standard
PART OF LIXIL

RONDO

1

- Capacidad: 272 Lts.
- Medidas: Largo 180 cm x ancho 107 cm x profundidad 50 cm

Con Hidromasaje

- Peso: 51 kg.
- 8 Jets ajustables medianos
- 2 Jets ajustables grandes
- 2 Controles de turbulencia
- 1 Desagüe integrado Push/Foot
- 1 Motobomba de 2.1 hp
- Incluye sistema de nivelación

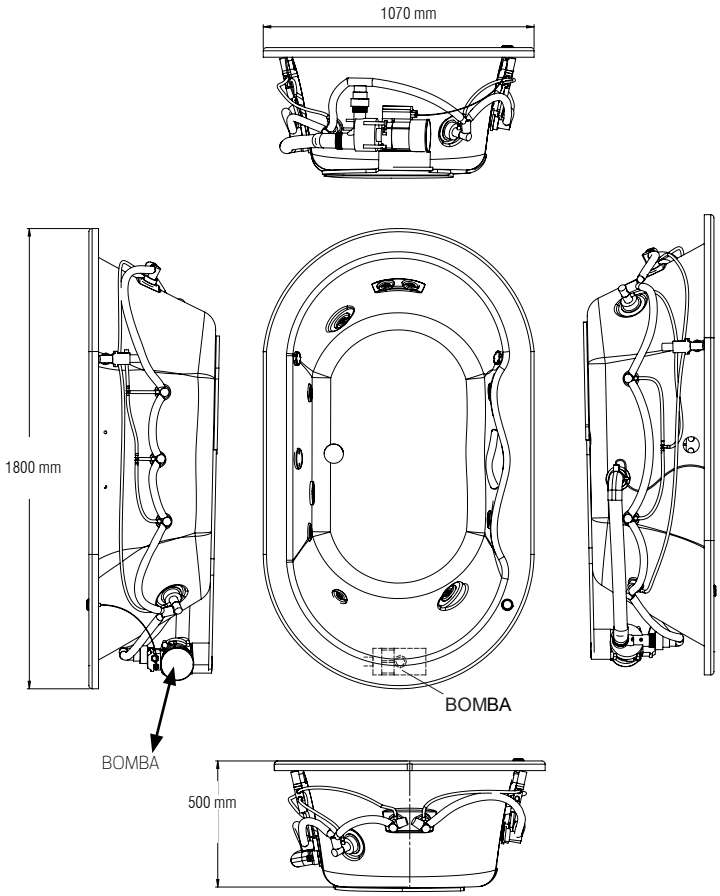

Código: 50166

Colores disponibles:
.020 Blanco
.021 Marfil

American Standard
PART OF LIXIL

LUJO

American Standard
PART OF LIXIL

OAKLAND

1

- Capacidad: 326 Lts.
- Medidas: Largo 180 cm x ancho 107 cm x profundidad 53 cm

Con Hidromasaje

- Peso: 49 kg.
- 6 Jets ajustables medianos
- 1 Control de turbulencia
- 1 Desagüe integrado Push/Foot
- 1 Motobomba de 1.0 hp
- Incluye sistema de nivelación

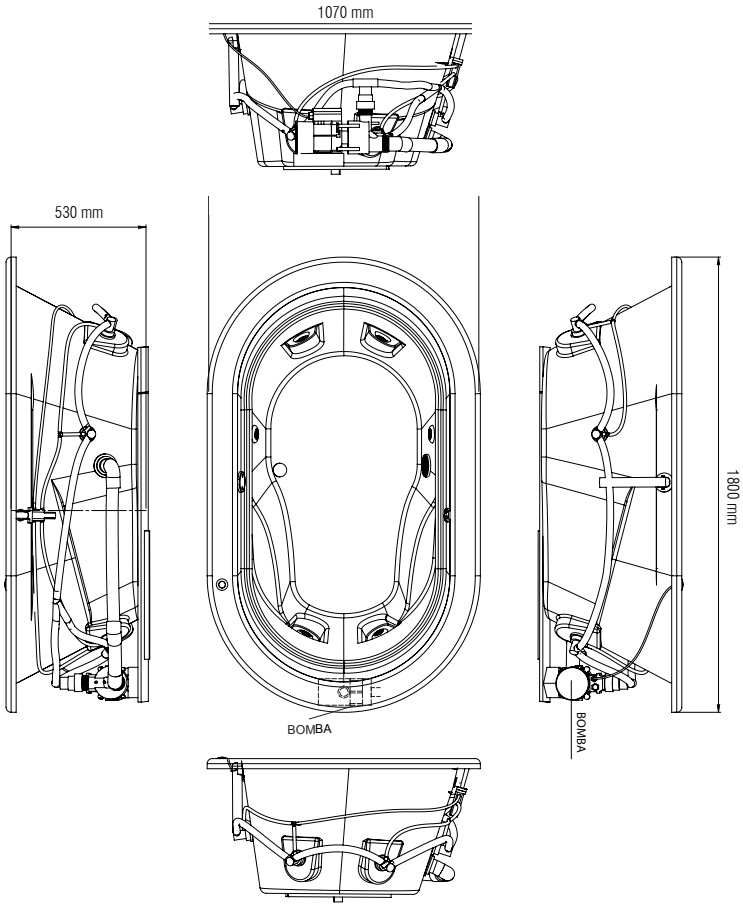

Código: 50550

Colores disponibles:
.020 Blanco
.021 Marfil

American Standard
PART OF LIXIL

QUEEN

LUJO

1

- Capacidad: 255 Lts.
- Medidas: Largo 199 cm x ancho 148 cm x profundidad 46 cm

Con Hidromasaje

- Peso: 53 kg.
- 4 Jets ajustables medianos
- 2 Jets ajustables grandes
- 1 Control de turbulencia
- 1 Desagüe integrado Push/Foot
- 1 Motobomba de 1.0 hp
- Incluye sistema de nivelación

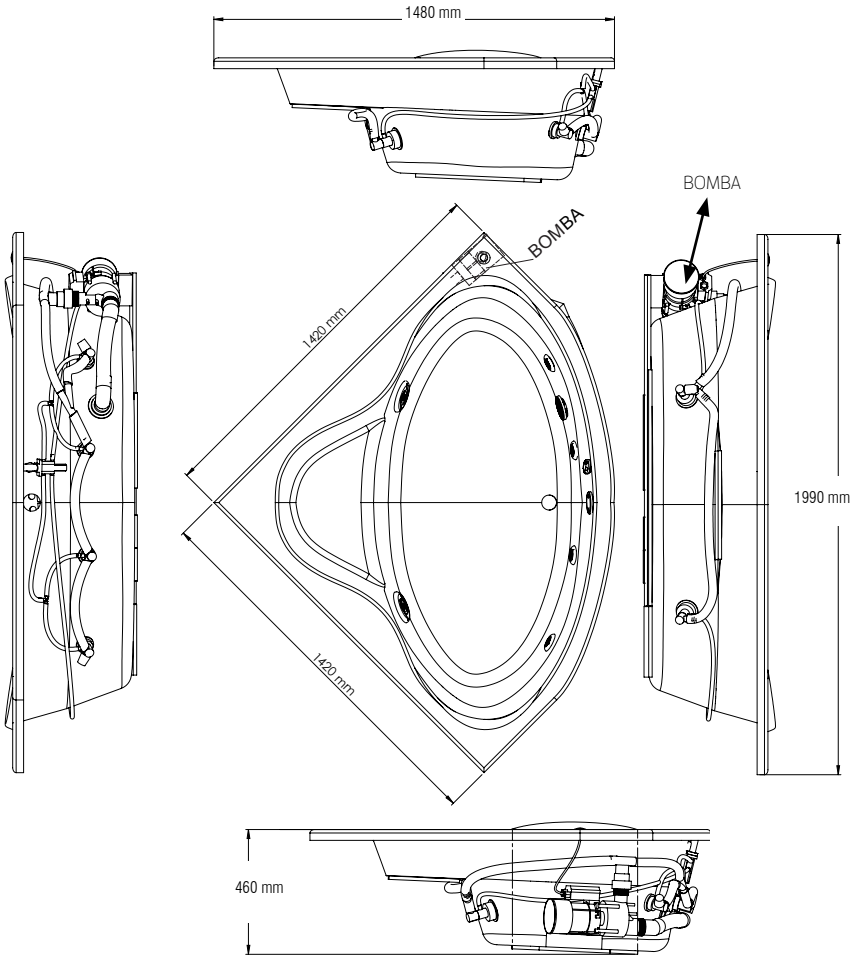

Código: 50114

Colores disponibles:
.020 Blanco
.021 Marfil

American Standard
PART OF LIXIL

ARIZONA

1

- Capacidad: 240 Lts.
- Medidas: Largo 182 cm x ancho 91 cm x profundidad 47 cm

Con Hidromasaje

- Peso: 43 kg.
- 8 Jets ajustables medianos
- 1 Control de turbulencia
- 1 Desagüe integrado Push/Foot
- 1 Motobomba de 1.4 hp
- Incluye sistema de nivelación

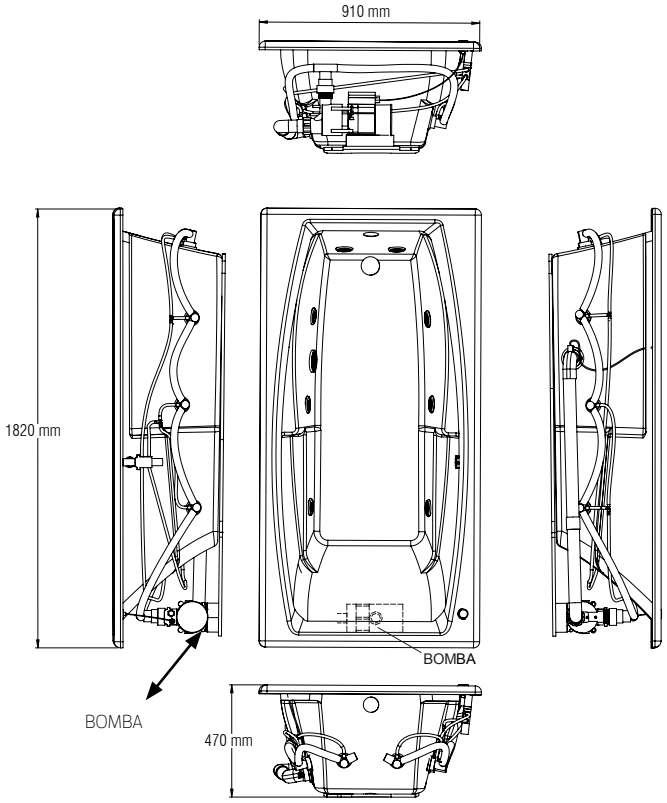

Código: 50 556

Colores disponibles:
.020 Blanco
.021 Marfil

American Standard
PART OF LIXIL

SCANDA

BÁSICA

1

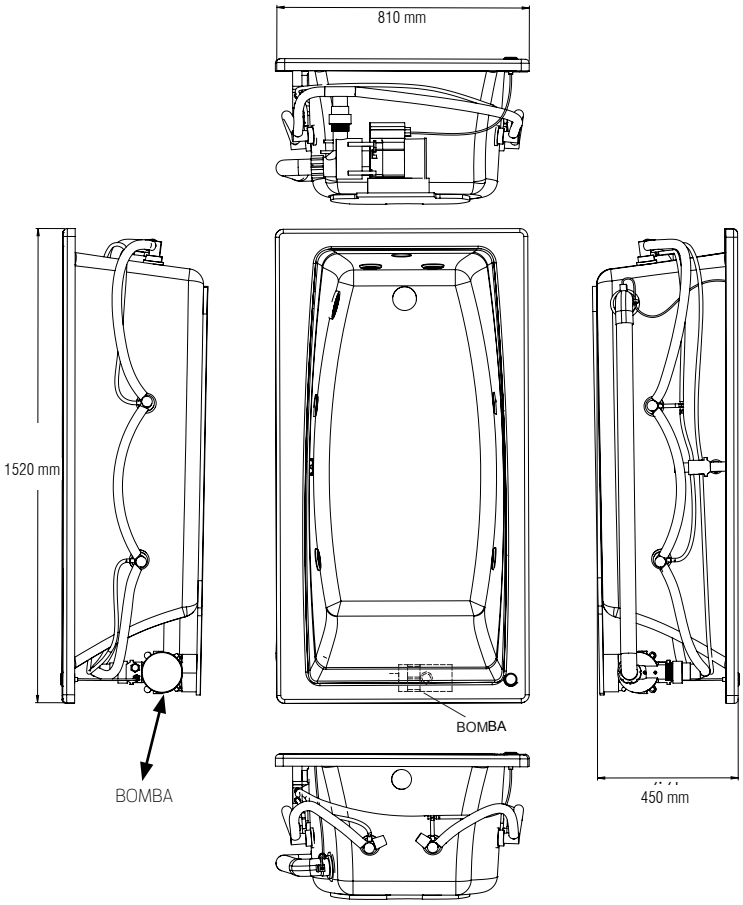

- Capacidad: 197 Lts.
- Medidas: Largo 152 cm x ancho 81 cm x profundidad 45 cm

Con Hidromasaje

- Peso: 42 kg.
- 6 Jets ajustables medianos
- 1 Control de turbulencia
- 1 Desagüe integrado Push/Foot
- 1 Motobomba de 1.0 hp
- Incluye sistema de nivelación

Código: 50131

Colores disponibles:
.020 Blanco
.021 Marfil

American Standard
PART OF LIXIL

AMBAR I.50

1

- Capacidad: 132 Lts.
- Medidas: Largo 150 cm x ancho 72 cm x profundidad 39 cm
- Peso con Hidromasaje 41 kg.
- Peso sin Hidromasaje 33 kg.

Con Hidromasaje

- 4 Jets ajustables medianos
- 1 Control de turbulencia
- 1 Desagüe integrado Push/Foot
- 1 Motobomba de 1.0 hp
- Incluye sistema de nivelación

Sin Hidromasaje

- Peso
- 1 Desagüe integrado Push/Foot
- Incluye sistema de nivelación

Con Hidromasaje Código: 50172
Sin Hidromasaje Código: 50173

Color disponible:
.020 Blanco

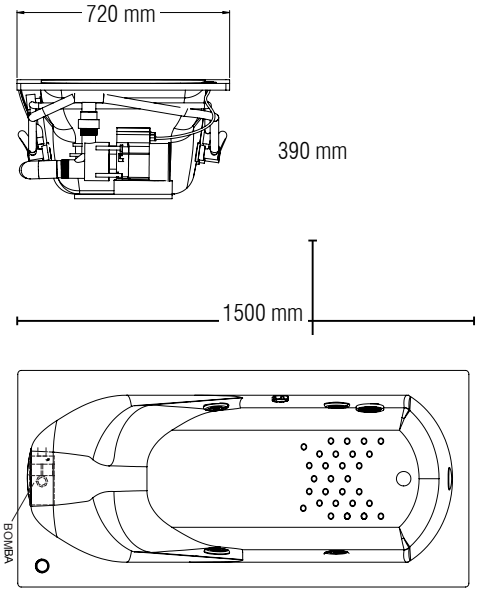

American Standard
PART OF LIXIL

AMBAR

ECONÓMICA

1

Ambar 1.60

- Capacidad: 137 Lts.
- Medidas: Largo 160 cm x ancho 72 cm x profundidad 39 cm
- Peso con Hidromasaje 42 kg.
- Peso sin Hidromasaje 33 kg.

Con Hidromasaje Código: 50170
Sin Hidromasaje Código: 50171

Ambar 1.70

- Capacidad: 142 Lts.
- Medidas: Largo 170 cm x ancho 72 cm x profundidad 39 cm
- Peso con Hidromasaje 42 kg.

Con Hidromasaje Código: 50168

Con Hidromasaje (Todos los modelos)

- 4 Jets ajustables medianos
- 1 Control de turbulencia
- 1 Desagüe integrado Push/Foot
- 1 Motobomba de 1.0 hp
- Incluye sistema de nivelación

Sin Hidromasaje

- 1 Desagüe integrado Push/Foot
- Incluye sistema de nivelación

Color disponible:
.020 Blanco

Ambar 1.60

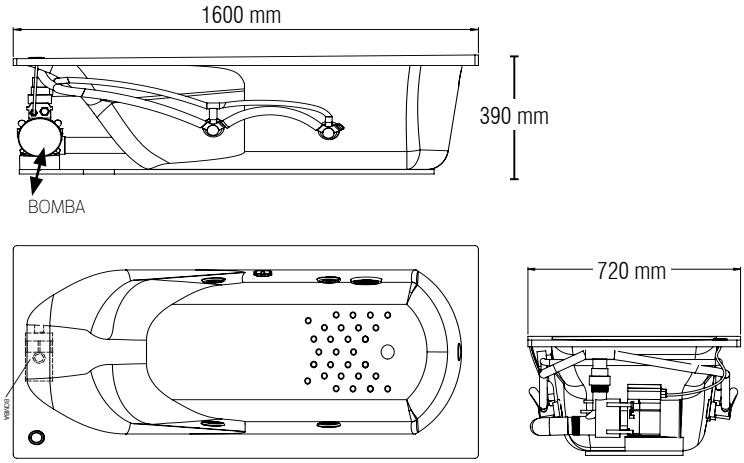

Ambar 1.70

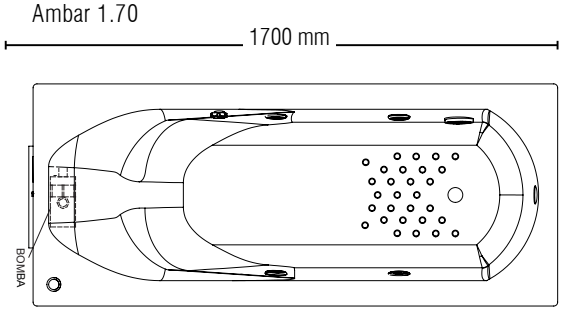

American Standard
PART OF LIXIL

PEDIDO ESPECIAL

Tina de acrílico de 28" x 48" profunda y espaciosa de acceso confortable WALK-IN BATH					
Código	Drenaje Izquierdo	Drenaje Derecho	Sistema Whirlpool	Sistema Air Spa	Sistema Combo
2848.119.SLW	●				
2848.119.SRW		●			
2848.119.WLW	●		●		
2848.119.WRW		●	●		
2848.119.ALW	●			●	
2848.119.ARW		●		●	
2848.119.CLW	●		●	●	●
2848.119.CRW		●	●	●	●

Color disponible:
.020 Blanco

Capacidad: 150 Lts

Ideal para personas con dificultad de movilidad y personas de la 3ª edad.

10

Opciones de Hidroterapia

Profundidad
Disfrute de los beneficios de una profunda ducha.

Whirlpool
Sistema de masaje de agua que proporciona terapia muscular aliviando dolores articulares.

Quick Drain
Exclusivo desagüe de vaciado rápido permite vaciar la tina en menos de dos minutos y no requiere detuberías adicionales.

Air Spa
Suave sistema de aero-burbujas que proporciona un masaje relajante.

Combinación
Incluye ambos sistemas, que juntos proporcionan una hidroterapia completa.

BASE DE REGADERA STUDIO 60″ X 32″

- Base 60” x 32” Izquierda
- Acrílico de alto brillo 60”
- Incluye desagüe de rejilla, acabado acero inoxidable
- Funciona con cualquier tipo de puertas o cortinas

PRODUCTO N NUEVO

Código: 2946STL

Color disponible:
.011 Blanco Ártico

BASE DE REGADERA STUDIO 60″ X 32″

- Base 60” x 32” Derecha
- Acrílico de alto brillo 60”
- Incluye desagüe de rejilla, acabado acero inoxidable
- Funciona con cualquier tipo de puertas o cortinas

PRODUCTO N NUEVO

Código: 2946STR

Color disponible:
.011 Blanco Ártico

PAREDES DE DUCHA STUDIO 60″X 32″

- Acrílico de alto brillo 60”
- Repisas integradas
- Funciona con cualquier tipo de puertas o cortinas

PRODUCTO N NUEVO

Código: 2946SW

Color disponible:
.011 Blanco Ártico

ÍNDICE

Código	Descripción	Página
LLAVES DE BAÑO		
1660113	Regadera Portsmouth	52
1660604MX	Regadera de plato ancho 7” Fluent	52
1660653	Regadera Studio	53
1660845	Regadera Serin	53
2064011MX	Mezcladora monomando de bidet Serin	34
2064101MX	Mezcladora monomando de lavabo Serin	34
2064121MX	Mezcladora monomando de lavabo Serin Petite	38
2064152MX	Mezcladora monomando de lavabo con extensión Serin	34
2064400MX	Ensamble de bidet Serin	36
2064451MX	Mezcladora duomando de pared de lavabo Serin	35
2064461MX	Mezcladora monomando de pared de lavabo Serin	35
2064520MX	Trim sin desviador Serin Petite	39
2064701	Ensambles para regadera Serin	38
2064801MX	Mezcladora duomando de 6” a 12” de lavabo Serin	35
2064900MX	Mezcladora duomando de 6” a 12” de tina Serin	36
2064901MX	Mezcladora duomando de 6” a 12” de tina con regadera manual Serin	36
2064951MX	Mezcladora monomando alto de tina a piso con regadera manual Serin	37
2175200MX	Mezcladora monomando centerset de 4” de lavabo Colony	44
2175503MX	Mezcladora monomando centerset de 4” de lavabo Colony Soft	42
2275200MX	Mezcladora duomando centerset de 4” de lavabo Colony	44
2275503MX	Mezcladora duomando centerset de 4” de lavabo Colony Soft	42
2506011MX	Mezcladora monomando de bidet Moments	21
2506101MX	Mezcladora monomando de lavabo Moments	21
2506152MX	Mezcladora monomando de lavabo con extensión Moments	21
2506701	Ensambles para regadera Moments	23
2506821MX	Mezcladora duomando de 6” a 12” de lavabo Moments	22
2506920MX	Mezcladora duomando de 6” a 12” de tina Moments	22
2590101MX	Mezcladora monomando de lavabo Studio	39
2590801MX	Mezcladora duomando de 6” a 12” de lavabo Studio	39
2590900MX	Mezcladora duomando de 6” a 12” de tina Studio	40
2590901MX	Mezcladora duomando de 6” a 12” de tina con regadera manual Studio	40
3275500MX	Ensamble de empotrar para regadera y/o tina Colony Soft	43
3275501MX	Kit ensamble de empotrar para regadera y/o tina Colony Soft	43
3875503MX	Mezcladora duomando de 6” a 12” de lavabo Colony Soft	42
7015200MX	Llaves individuales de empotrar para soldar con chapetones y manerales palanca Colony	45
7184101MX	Mezcladora monomando de lavabo Times Square	23
7184801MX	Mezcladora duomando de 6” a 12” de lavabo cuello de ganso Times Square	23
7184851MX	Mezcladora duomando de 6” a 12” de lavabo Times Square	24
7184900MX	Mezcladora duomando de 6” a 12” de tina Times Square	24
7184951MX	Mezcladora monomando alto de tina a piso con regadera manual Times Square	24
7186101MX	Mezcladora monomando de lavabo Fluent	31
7186201MX	Mezcladora duomando centerset de 4” de lavabo Fluent	32
7186801MX	Mezcladora duomando de 6” a 12” de lavabo Fluent	31
7415101MX	Mezcladora monomando de lavabo Portsmouth	25
7420101MX	Mezcladora monomando lateral de lavabo Portsmouth	25
7420201MX	Mezcladora duomando centerset de 4” de lavabo Portsmouth	26
7420801MX	Mezcladora duomando de 6” a 12” de lavabo Portsmouth	26
7420900MX	Mezcladora duomando de 6” a 12” de tina Portsmouth	27
7420901MX	Mezcladora duomando de 6” a 12” de tina con regadera manual Portsmouth	26
7430701	Ensambles para regadera Boulevard	31
7431101MX	Mezcladora monomando de lavabo Boulevard	29
7431151MX	Mezcladora monomando de lavabo con extensión sin drenaje Boulevard	28
7431152MX	Mezcladora monomando de lavabo con extensión y drenaje Boulevard	28
7431451MX	Mezcladora duomando de pared de lavabo Boulevard	29
7431801MX	Mezcladora duomando de 6” a 12” de lavabo Boulevard	29
7431900MX	Mezcladora duomando de 6” a 12” de tina Boulevard	30
7431901MX	Mezcladora duomando de 6” a 12” de tina con regadera manual Boulevard	30
8888075MX	Regadera Colony	54
8888730MX	Salida de tina con desviador Portsmouth	28
T064500MX	Trim sin desviador Serin	37
T064600MX	Trim con desviador Serin	37
T184500MX	Trim sin desviador Times Square	25
T186500MX	Trim sin desviador Fluent	32
T415500MX	Trim sin desviador Portsmouth	27
T431500MX	Trim sin desviador Boulevard	30
T506500MX	Trim sin desviador Moments	22
T590500MX	Trim sin desviador Studio	41
T590600MX	Trim con desviador Studio	40
T675500MX	Trim sin desviador Colony Soft	43
Accesorios		
6070019MX	Toallero de argolla Institucional	49
6070023MX	Porta-papel sencillo de siempotrar Institucional	49
6070024MX	Toallero de barra 24” Institucional	49
6070026MX	Repisa de tres barras Institucional	49
6070042MX	Gancho doble Institucional	49
6070050MX	Jabonera de semiempotrar Institucional	49
6070070MX	Destapador Institucional	49
6070091MX	Porta-cepillos Institucional	49
8334018	Toallero de barra 18” Tradicional Redonda - TR Series	46
8334024	Toallero de barra 24” Tradicional Redonda - TR Series	46
8334190	Toallero de argolla Tradicional Redonda - TR Series	46
8334210	Gancho doble Tradicional Redonda - TR Series	46
8334230	Porta-papel Tradicional Redonda - TR Series	46
8335018	Toallero de barra 18” Contemporánea Cuadrada - CS Series	48
8335024	Toallero de barra 24” Contemporánea Cuadrada - CS Series	48
8335190	Toallero de argolla Contemporánea Cuadrada - CS Series	48
8335210	Gancho doble Contemporánea Cuadrada - CS Series	48
8335230	Porta-papel Contemporánea Cuadrada - CS Series	48
8336018	Toallero de barra 18” Contemporánea Redonda - CR Series	47
8336024	Toallero de barra 24” Contemporánea Redonda - CR Series	47
8336190	Toallero de argolla Contemporánea Redonda - CR Series	47
8336210	Gancho doble Contemporánea Redonda - CR Series	47
8336230	Porta-papel Contemporánea Redonda - CR Series	47
Regaderas		
1660190MX	Brazo de regadera de montaje en techo 12”	56
1660194MX	Brazo de regadera de montaje en pared 12”	56
1660650MX	Regadera Rain de 3 funciones	52
1660686MX	Regadera Green Tea	53
1660688MX	Regadera Square Rain 8”	51
1660710MX	Regadera FloWise básica	54
1660717MX	Regadera FloWise 3 funciones	54
1661756MX	Regadera manual Monoglide	51
8888025MX	Salida de tina con desviador Reliant +	57
8888046MX	Regadera Brisa	55
8888061MX	Brazo y chapetón	56
8888074MX	Regadera Century	55
8888075MX	Regadera Colony	54
Fluxómetros		
1340109MX	Llave temporizadora de push Metering	62
2064145MX	Llave electrónica para lavabo Serin LLB	60
2064155MX	Llave electrónica para lavabo Serin DC	60
2506155MX	Llave electrónica para lavabo Moments DC	61
2506165MX	Llave electrónica para lavabo Moments AC	61
2506175MX	Llave electrónica para lavabo Moments Multi AC	61
6045013MX	Fluxómetro manual para mingitorio 0.5 lpd	66
6045051MX	Fluxómetro manual para mingitorio 1.9 lpd	66
6045066MX	Fluxómetro manual para mingitorio 3 lpd	66
6045101MX	Fluxómetro manual para mingitorio 3.8 lpd	65
6047121MX	Fluxómetro manual para taza 4.8 lpd	65
6047161MX	Fluxómetro manual para taza 6 lpd	65
6055105MX	Llave electrónica para lavabo Selectronic DC	61
6055205MX	Llave electrónica para lavabo Innsbrook DC	62
6056105MX	Llave electrónica para lavabo Selectronic AC	61
6056205MX	Llave electrónica para lavabo Innsbrook AC	62
6057105MX	Llave electrónica para lavabo Selectronic Multi AC	61
6057205MX	Llave electrónica para lavabo Innsbrook Multi AC	62
6063013MX	Fluxómetro Selectronic para mingitorio DC 0.5 lpd	64
6063051MX	Fluxómetro Selectronic para mingitorio DC 1.9 lpd	64
6063101MX	Fluxómetro Selectronic para mingitorio DC 3.8 lpd	63
6065121MX	Fluxómetro Selectronic para taza DC 4.8 lpd	63
6065161MX	Fluxómetro Selectronic para taza DC 6 lpd	63
605XRCTMX	Control remoto Selectronic	59
605XTMVMX	Válvula mezcladora termostática Selectronic	59
M950223-0070A	Eliminador de poder Selectronic	59
R350MX	Soporte para llave electrónica de pared para lavabo Serin	61
T064345MX	Llave electrónica a pared para lavabo Serin LLB	60
T064355MX	Llave electrónica a pared para lavabo Serin DC	60
8888063MX	Válvula de retención	67

American Standard
PART OF LIXIL

ÍNDICE

Código	Descripción	Página
8888311	Céspol minimalista redondo para lavabo	67
8888312	Céspol minimalista cuadrado para lavabo	67
R015MX	Válvula de empotrar sin balanceo de presión	68
R025MX	Válvula de empotrar sin balanceo de presión	68
R115MX	Válvula de empotrar con balanceo de presión	68
R115SSMX	Válvula de empotrar con balanceo de presión y control de flujo	68
R116SSMX	Válvula de empotrar con balanceo de presión y desviador	68
R125MX	Válvula de empotrar con balanceo de presión	68
R125SSMX	Válvula de empotrar con balanceo de presión, volumen, control de temperatura y control de flujo	68
R126SSMX	Válvula de empotrar con balanceo de presión, con desviador, sin control de flujo	68

LLAVES DE COCINA

4005MX	Mezcladora monomando de cocina con rociador extraíble Fairbury	74
4175300F15MX	Mezcladora monomando de cocina Pull-Down Colony Soft	77
4175500MX	Mezcladora monomando de cocina Colony Soft	77
4275550MX	Mezcladora duomando de cocina cuello de ganso Colony Soft	77
4433300MX	Mezcladora monomando de cocina con rociador extraíble Quince	74
4433350MX	Mezcladora monomando de cocina semi-profesional Quince	74
4770732MX	Mezcladora duomando de cocina Hampton	75
4931300MX	Mezcladora monomando de cocina Beale Pull-Down	73
4931380MX	Mezcladora monomando de cocina Beale Selectronic Hands-Free	72
4932350MX	Mezcladora monomando de cocina EdgeWater™ SelectFlo™ Semi-profesional con rociador	72
4932300MX	Mezcladora monomando de cocina Edge Water™ SelectFlo™	72
4968300MX	Mezcladora monomando de cocina Estate	73
4968331	Rociador Estate Candy Apple Red	73
4968332	Rociador Estate Aqua Sky	73
4968333	Rociador Estate Citron Lime	73
4968334	Rociador Estate Slate Gray	73
7100241HMX	Llave sencilla para bar Heritage	76
7500170MX	Mezcladora duomando de cocina o bar Heritage	76

LAVABOS

0010000	Pedestal Boulevard	91
0044000	Semipedestal Ravenna	93
01003	Lavabo Progreso IMSS	104
01017	Lavabo Veracruz	101
01058	Lavabo New Habitat	101
01059	Pedestal New Habitat	101
01123	Lavabo Ovalyn grande	104
01124	Lavabo Ovalyn chico	104
01488	Lavabo Habitat	101
01489	Pedestal Habitat	101
01587	Lavabo Fiesta 1P	97
01593	Lavabo Fiesta 4”	97
01632	Lavabo New Cadet 1P	97
01633	Lavabo New Cadet 8”	97
01634	Pedestal New Cadet	97
01639	Pedestal Fiesta	97
01640	Lavabo Rondalyn 8”	98
01645	Lavabo Redondo grande	99
01646	Lavabo Redondo chico	99
01658	Lavabo Rondalyn 4”	98
01659	Lavabo Rondalyn 1P	98
01660	Lavabo Cadet Universal 4”	99
01661	Lavabo Cadet Universal 1P	99
01795	Lavabo Aero	95
01796	Lavabo Messina	93
01797	Lavabo Aruba	94
01798	Lavabo Creta	95
0268001	Lavabo Ravenna 1P	93
0355012	Lavabo Lucerne 4”	105
0356421	Lavabo Lucerne 1P	105
0426000	Lavabo Studio Carré	98
0502000	Lavabo Tess	94
0504001	Lavabo Boxe 1P	94
0504008	Lavabo Boxe 8”	94
0552001	Lavabo Loft	91
0610000	Lavabo Boulevard bajocubierta	91
0614000	Lavabo Studio chico	98
0618000	Lavabo Studio grande	98
0621001	Lavabo Studio 22	93
0641001	Lavabo con perforación monomando Boulevard Pedestal	91
0641008	Lavabo con perforación de 8” Boulevard Pedestal	91
0642001	Lavabo Studio Carré 1P	99
0642008	Lavabo Studio Carré 8”	99
0670312	Lavabo Morning	97
3520000	Toallero de barra Ravenna	93
9024001EC	Lavabo Decorum 1P	103
9024004EC	Lavabo Decorum 4”	104
9140047	Lavabo Wheelchair 1P	103
9141011	Lavabo Wheelchair 4”	103

INODOROS

01743	Tanque H2Option	123
2403100MX	Compact Cadet I	119
2535128MX	Loft	116
2794119MX	Inodoro ActiVate™	113
2822200MX	Galería Plaza II	114
2891128MX	Boulevard LXP	112
2891200MX	Boulevard H2Option LXP	111
2996C200MX	Tofino	115
3075000MX	Taza Olímpico FloWise®	120
3075120MX	Taza Olímpico H2Option	119
3128001MX	Taza Infantil FloWise®	128
3195A101MX	Taza Champion PRO RH EL	120
3195C101MX	Taza Champion PRO NH EL	121
3251C101MX	Taza Colony	126
3469128MX	Inodoro Mainstream	125
3481001MX	Taza Turbo Cadet FloWise®	128
3517A101MX	Taza Cadet PRO RH EL	124
3517C101MX	Taza Cadet PRO NH EL	124
3517D101MX	Taza Cadet PRO NH RF	125
3517F101MX	Taza Cadet PRO Compact	123
3706216	Taza H2Option	123
4000101MX	Tanque Olímpico FloWise®	120
4000204MX	Tanque Olímpico H2Option	119
4019228MX	Tanque Infantil FloWise®	128
4142100MX	Tanque Turbo Cadet FloWise®	128
4188A104MX	Tanque Cadet PRO	124
4188B104MX	Tanque Cadet PRO Compact	123
4192A104MX	Tanque Colony	126
4225A104MX	Tanque Champion PRO	121
714AA154MX	Inodoro ActiClean®	110
727AA121MX	Inodoro Optum VorMax™	117

TAZAS PARA FLUXÓMETRO

01230	Cadet Flux FloWise®	132
01231	Convenient Flux FloWise®	131
12150	Soporte Sky Afwall	130
3351101MX	Sky Afwall	130
3451S001MX	Olímpico Flux II	131
3695001	Priolo	130

ASIENTOS

11002	M-135	83
11004	M-235	83
11005	M-230	85
11019	M-130	85
11029	Habitat H-137	83
5001G055	Infantil FloWise®	84
5218210	Boulevard	81
5256A65C	Tropic	81
5311012	Ravenna	82
5325010	Champion Slow Close	82
5350110	Cadet	82
5901110T	Uso rudo	84

MINGITORIOS

6002001MX	Niagara II	135
6042001EC	Decorum FloWise®	134
6400001	Stallbrook	135
6581001EC	Maybrook	135
6590001	Cascada Universal	134

TINAS

2764014M202	Cadet Freestanding	146
2765034	Coastal Oval Freestanding	144

Código	Descripción	Página
2766034	Sedona Loft Freestanding	143
2767034	Kipling Serin Freestanding	145
2848.119.ALW	Air Spa system - Left hand drain	159
2848.119.ARW	Air Spa system - Right hand drain	159
2848.119.SLW	Soaking bath - Left hand drain	159
2848.119.SRW	Soaking bath - Right hand drain	159
2848.119.WLW	Whirpool system - Left hand drain	159
2848.119.WRW	Whirpool system - Right hand drain	159
2946STL	Base de regadera studio 60”x32” Izquierda	160
2946STR	Base de regadera studio 60”x32” Derecha	160
2946SW	Paredes de ducha studio 60”x32”	160
50110	Eden	147
50114	Queen	154
50131	Scanda	156
50139	Loft	149
50153	Ellisse	148
50166	Rondo	151
50168	Ambar 1.70	158
50170	Ambar 1.60 con Hdromasaje	158
50171	Ambar 1.60 sin Hidromasaje	158
50172	Ambar 1.50 con Hidromasaje	157
50173	Ambar 1.50 sin Hidromasaje	157
50550	Oakland	153
50552	Oregon	150
50556	Arizona	155

NOTAS

American Standard
PART OF LIXIL

Te ofrecemos exclusivas líneas de productos con ambientes de gran diseño y estilo. **American Standard** es desempeño, calidad, tecnología, pero sobre todo es una marca que genera en sus consumidores un alto nivel de satisfacción y bienestar que los acompañarán durante toda la vida.

American Standard
PART OF LIXIL

www.americanstandard.com
info@lixilamericas.com

americanstd
Tel: 01 800 839 1200